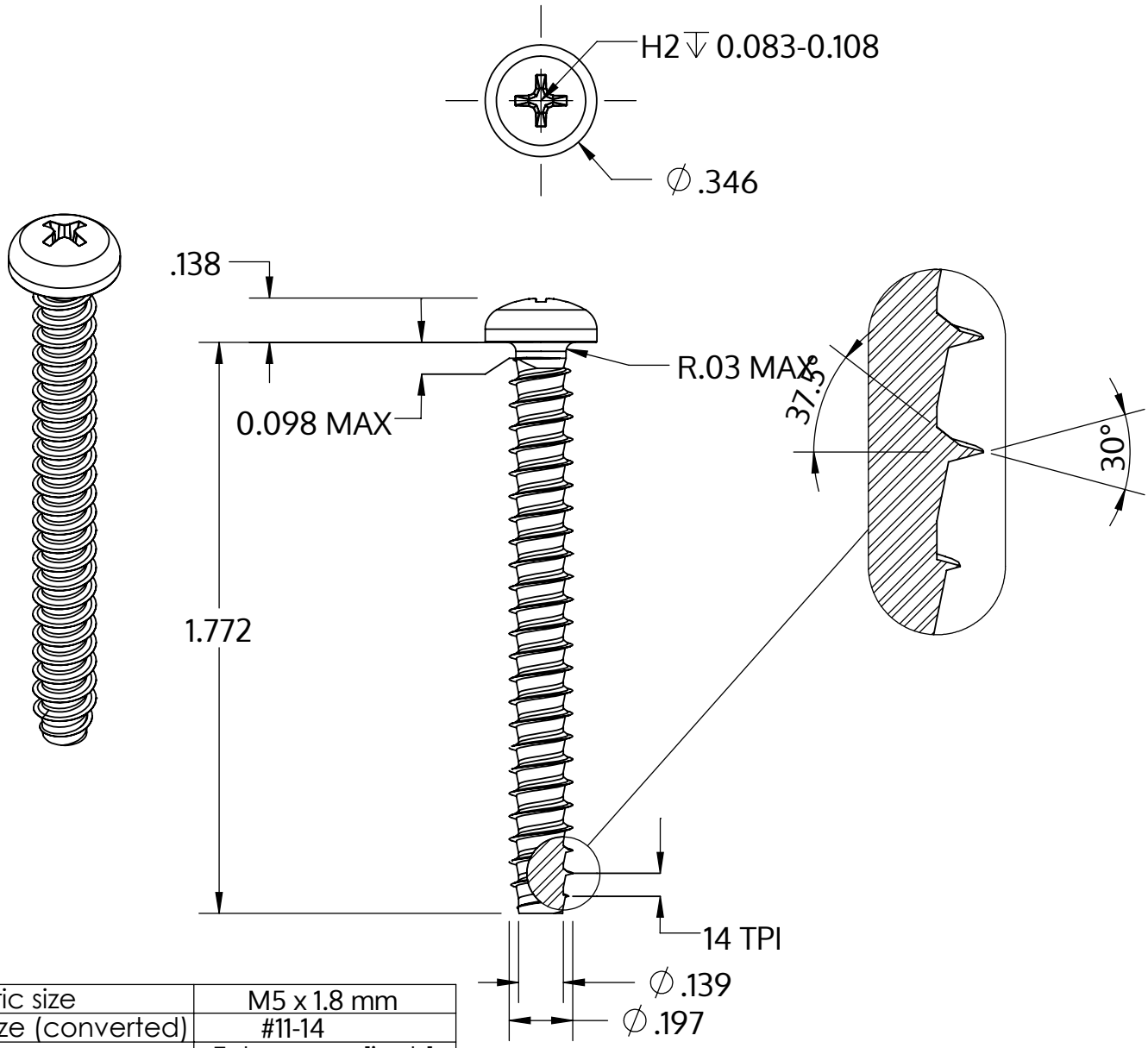

Metric size	M5 x 1.8 mm
US size (converted)	#11-14
	Tolerances [inch]
Length	+/- 0.031
Head diameter	+0 / -0.014
Head height	+/- 0.005
Thread diameter	+0.005 / -0

Descrizione	STP32 5.0x45.0 - H2
Materiale	acciaio, temprato
Superficie	zincato 5-7 micron, ricotto, blu / trasparente passivato
Peso	5.371 kg / 1000 pezzi

SCREWERK	**STP320500450S**	
_Zoll Zeichnung Größe A	Scala 2:1	2024-10