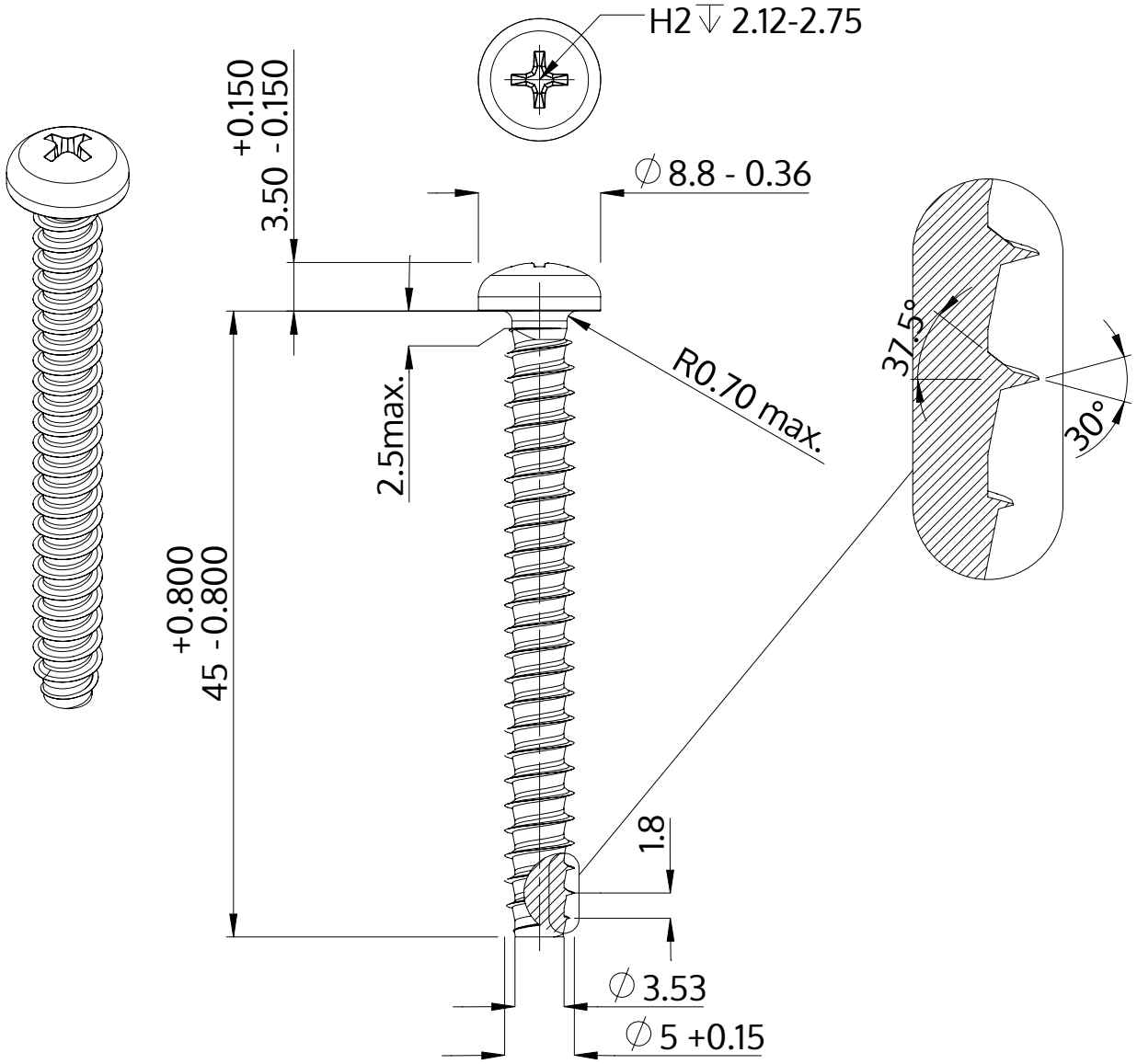

Описание	STP32 5.0x45.0 - H2
Материал	стомана, закалена
Повърхност	Цинково покритие 5-7 µm,топлинна обработка, синьо / прозрачно пасивиране
Тегло	5.371 kg / 1000 Бройка

SCREWERK	**STP320500450S**	
Метричен дизайн A4	Мащаб 2:1	2024-10