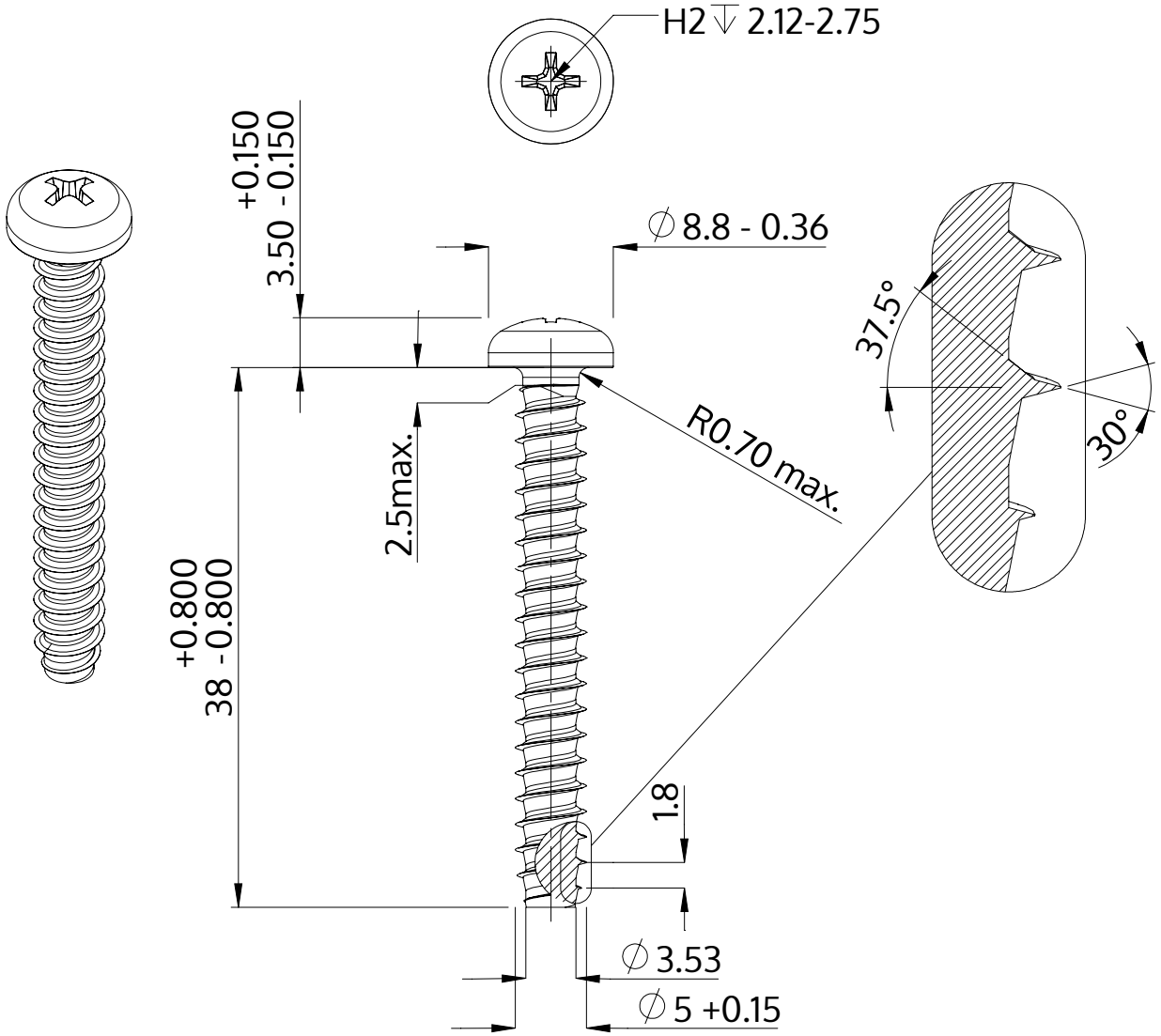

Beskrivning	STP32 5.0x38.0 - H2
Material	stål, härdat
Yta	förzinkad 5-7 µm, härdad, blå/transparent passiviserad
Vikt	4.709 kg / 1000 styck

SCREWERK	**STP320500380S**	
Metrisk skiss A4	Skala 2:1	2024-10