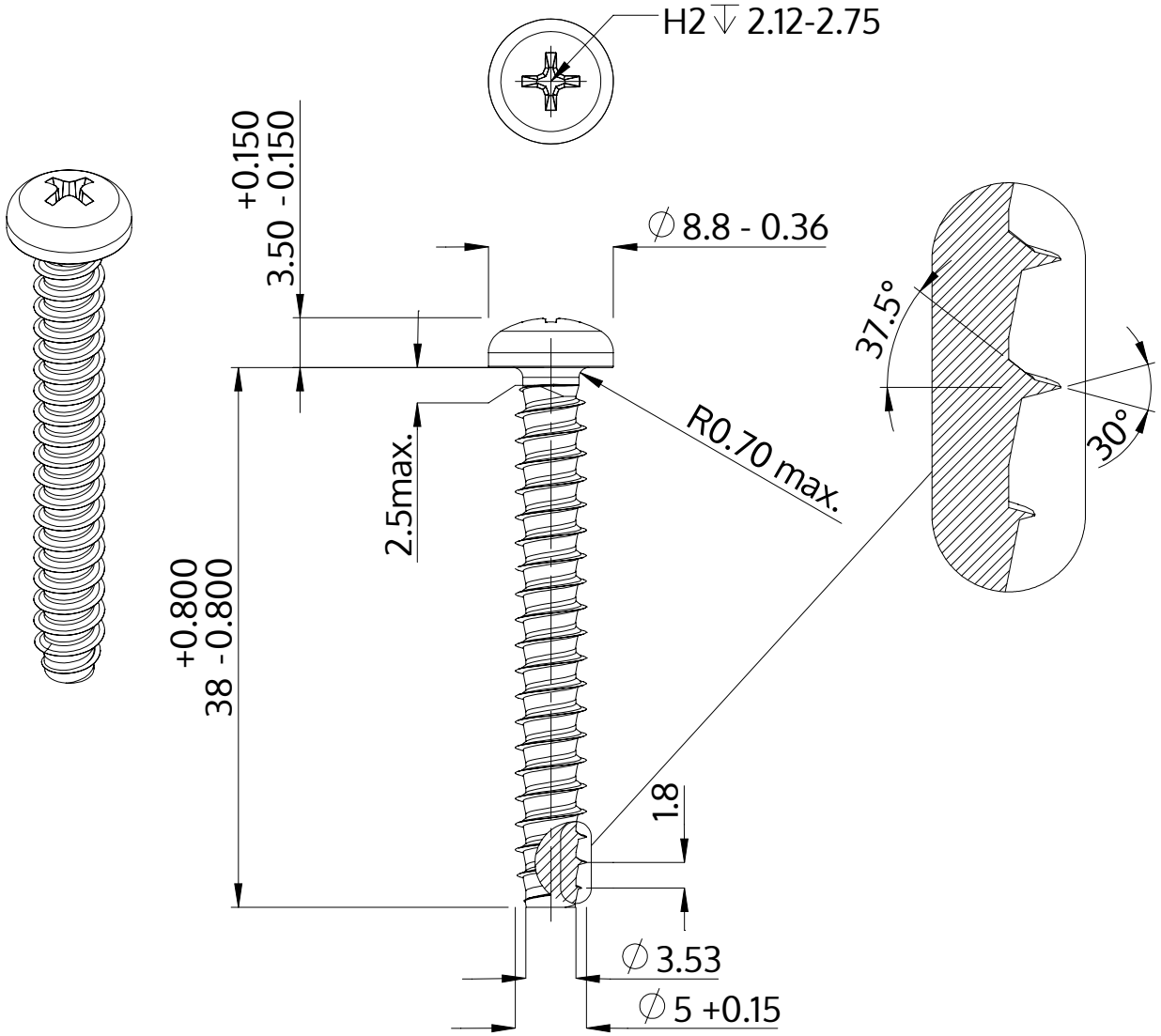

Descriere	STP32 5.0x38.0 - H2
Material	oţel inoxidabil A2
Exterior	neacoperit, murat și pasivat
Greutate	4.709 kg / 1000 unități

SCREWERK	**STP320500380E**	
Desen metric A4	Scalarea 2:1	2024-10