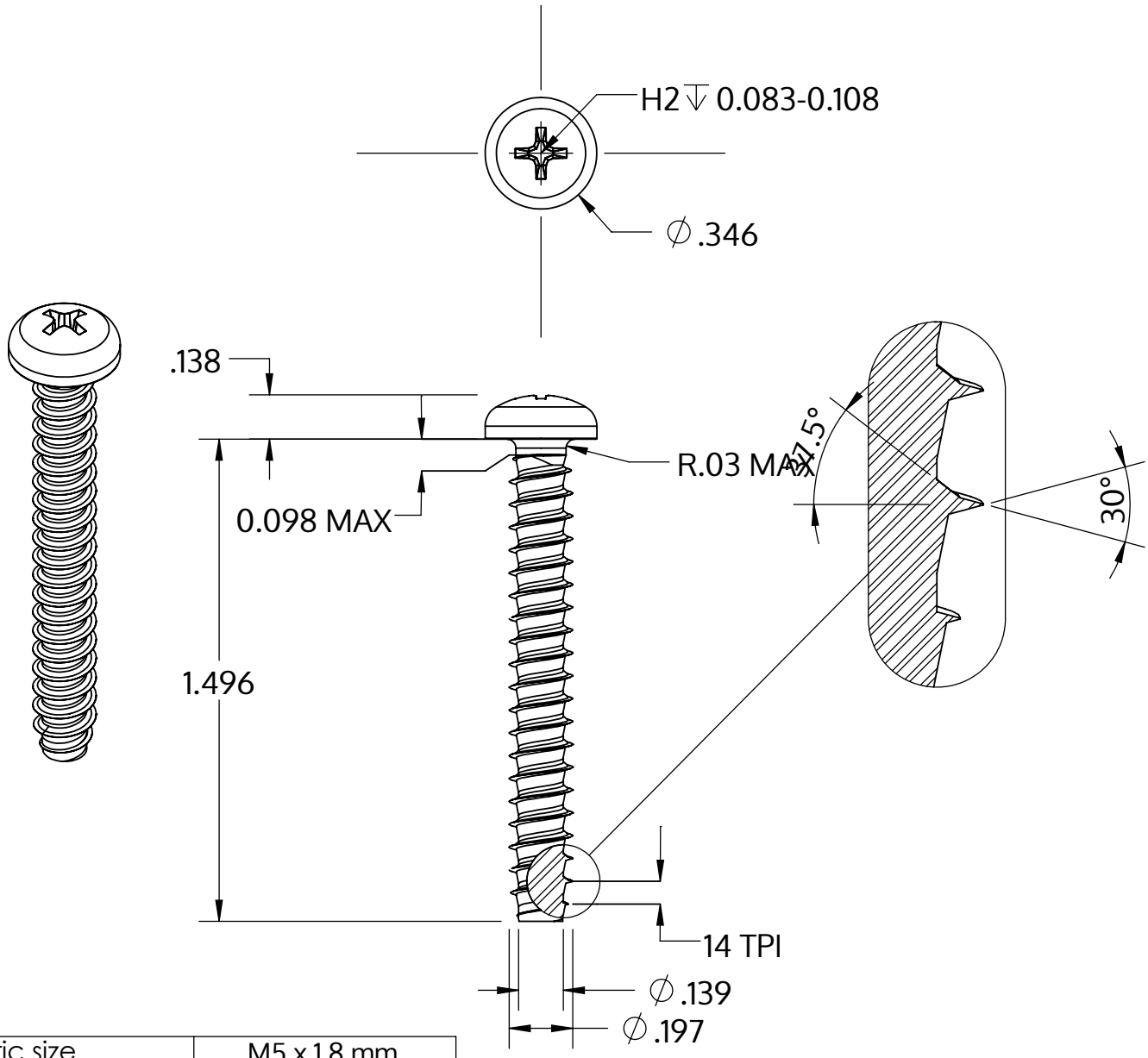

Metric size	M5 x 1.8 mm
US size (converted)	#11-14
	Tolerances [inch]
Length	+/- 0.031
Head diameter	+0 / -0.014
Head height	+/- 0.005
Thread diameter	+0.005 / -0

Описание	STP32 5.0x38.0 - H2
Материал	стомана, закалена
Повърхност	цинково и никелово покритие, Черен, пасивиран, темпериран, херметизация
Тегло	4.709 kg / 1000 Бройка

SCREWERK	**STP320500380B**	
_Zoll Zeichnung Größe A	Мащаб 2:1	2024-10