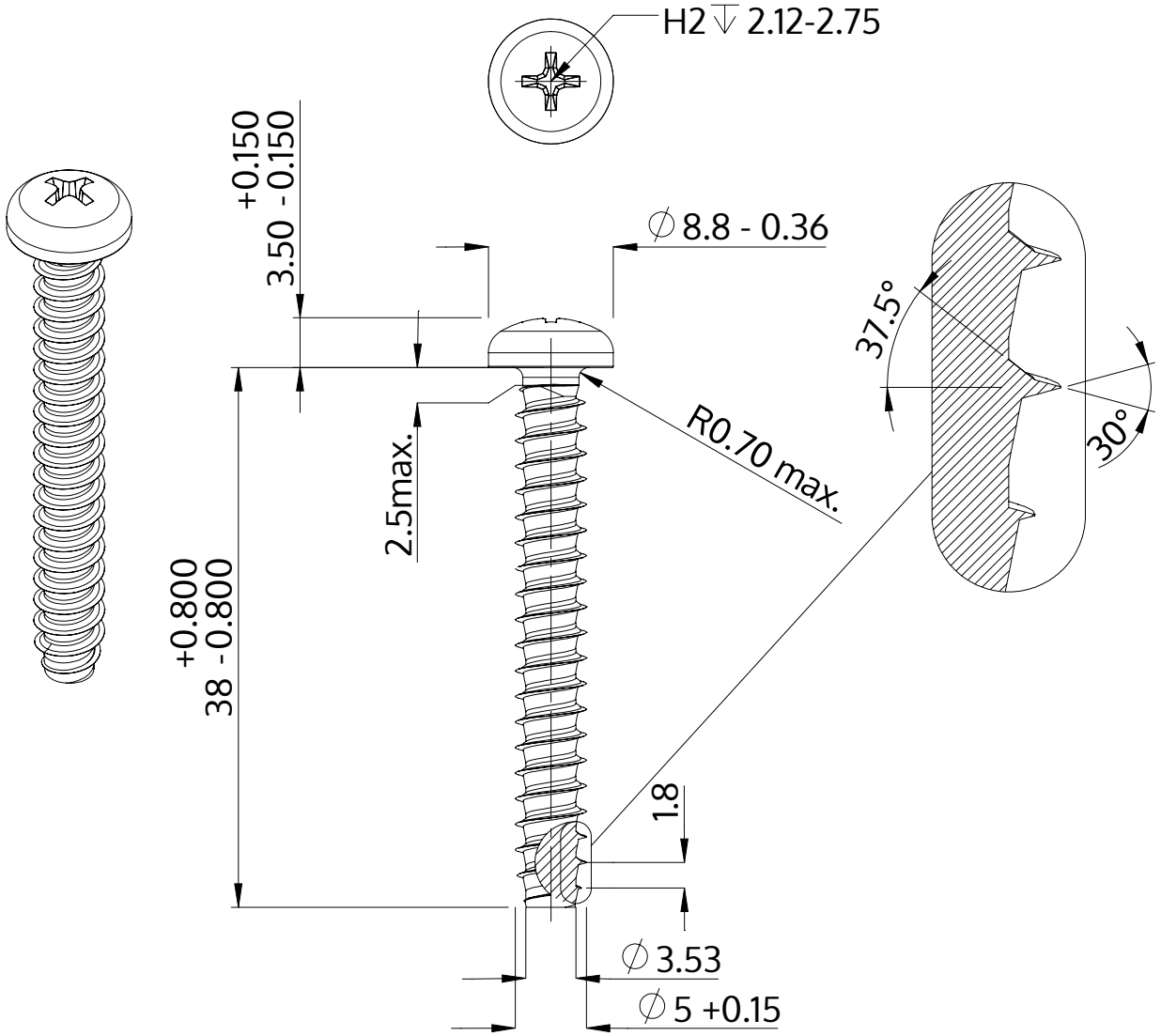


| | |
|---|---|
| Описание | STP32 5.0x38.0 - H2 |
| Материал | стомана, закалена |
| Повърхност | цинково и никелово покритие, Черен, пасивиран, темпериран, херметизация |
| Тегло | 4.709 kg / 1000 Бройка |

| | | |
|---|---|---|
| SCREWERK | **STP320500380B** | |
| Метричен дизайн A4 | Мащаб 2:1 | 2024-10 |