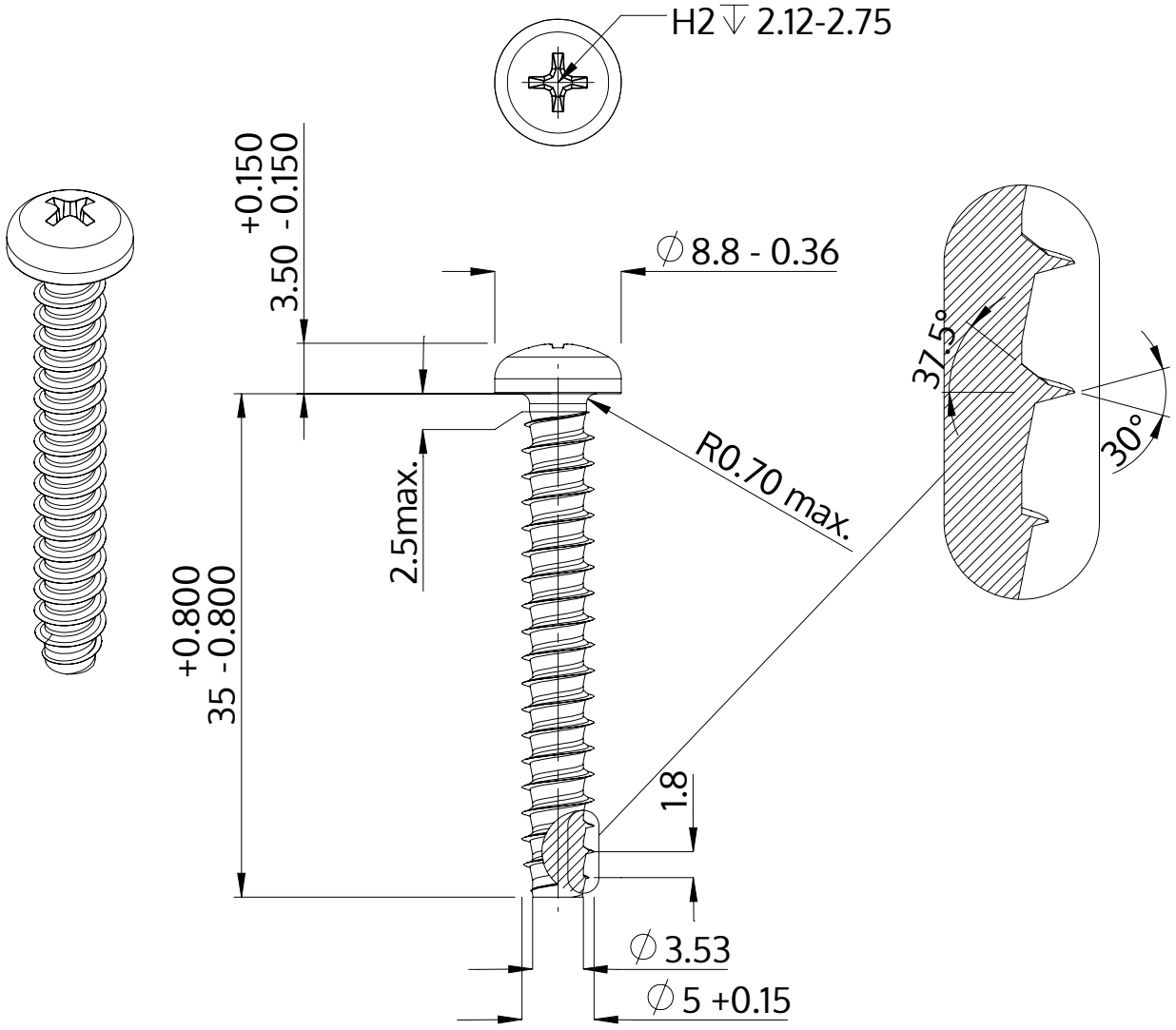

Descripción	STP32 5.0x35.0 - H2
Material	Acero, endurecido
Superficie	galvanizado 5-7 micras, recocido, azul / pasivado transparente
Peso	4.425 kg / 1000 Piezas

SCREWERK	**STP320500350S**	
Diseño métrico	Escalada None:1	2024-04