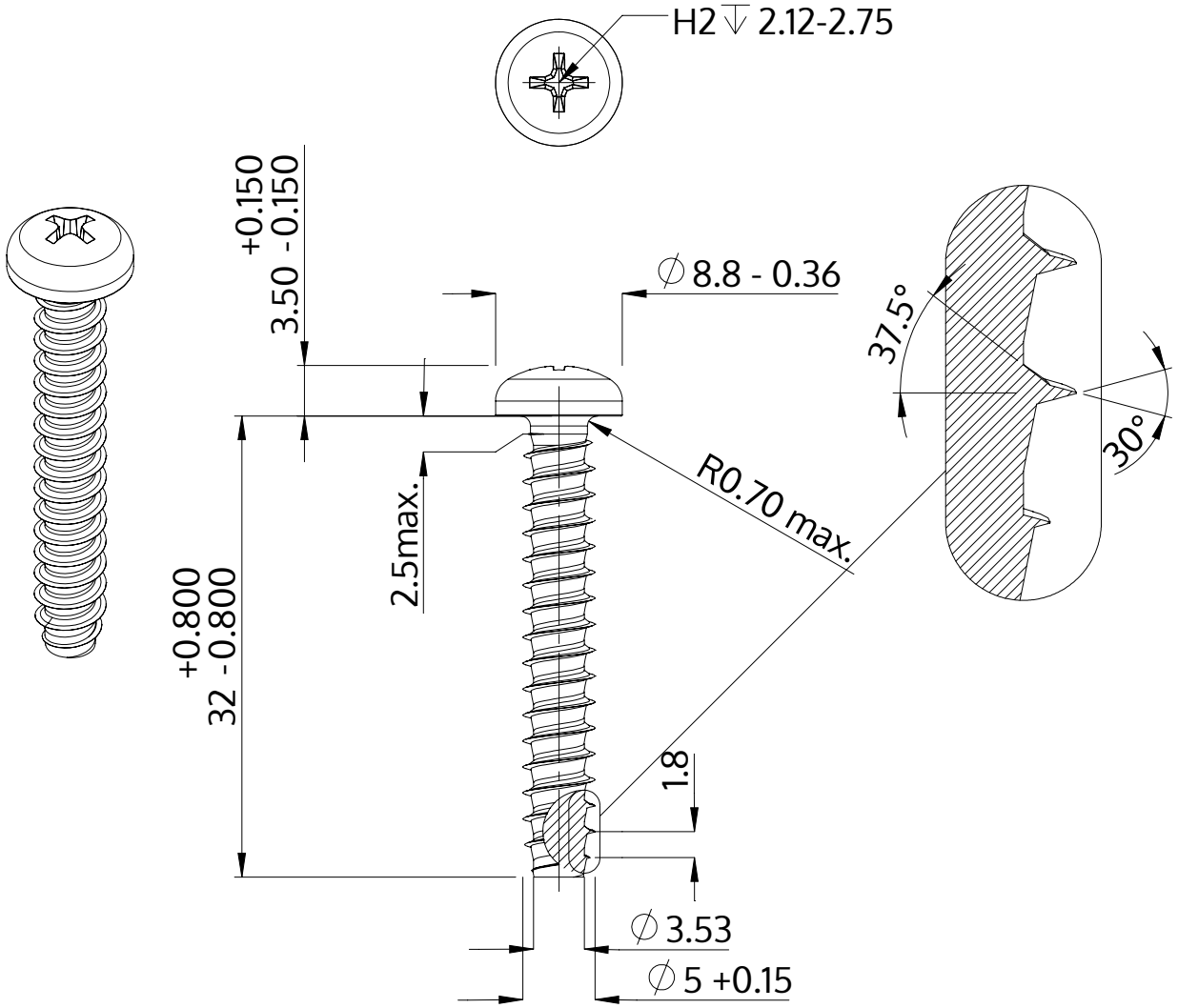

Beskrivning	STP32 5.0x32.0 - H2
Material	rostfritt stål A2
Yta	blank och passiviserad
Vikt	4.141 kg / 1000 styck

SCREWERK	**STP320500320E**	
Metrisk skiss A4	Skala 2:1	2024-10