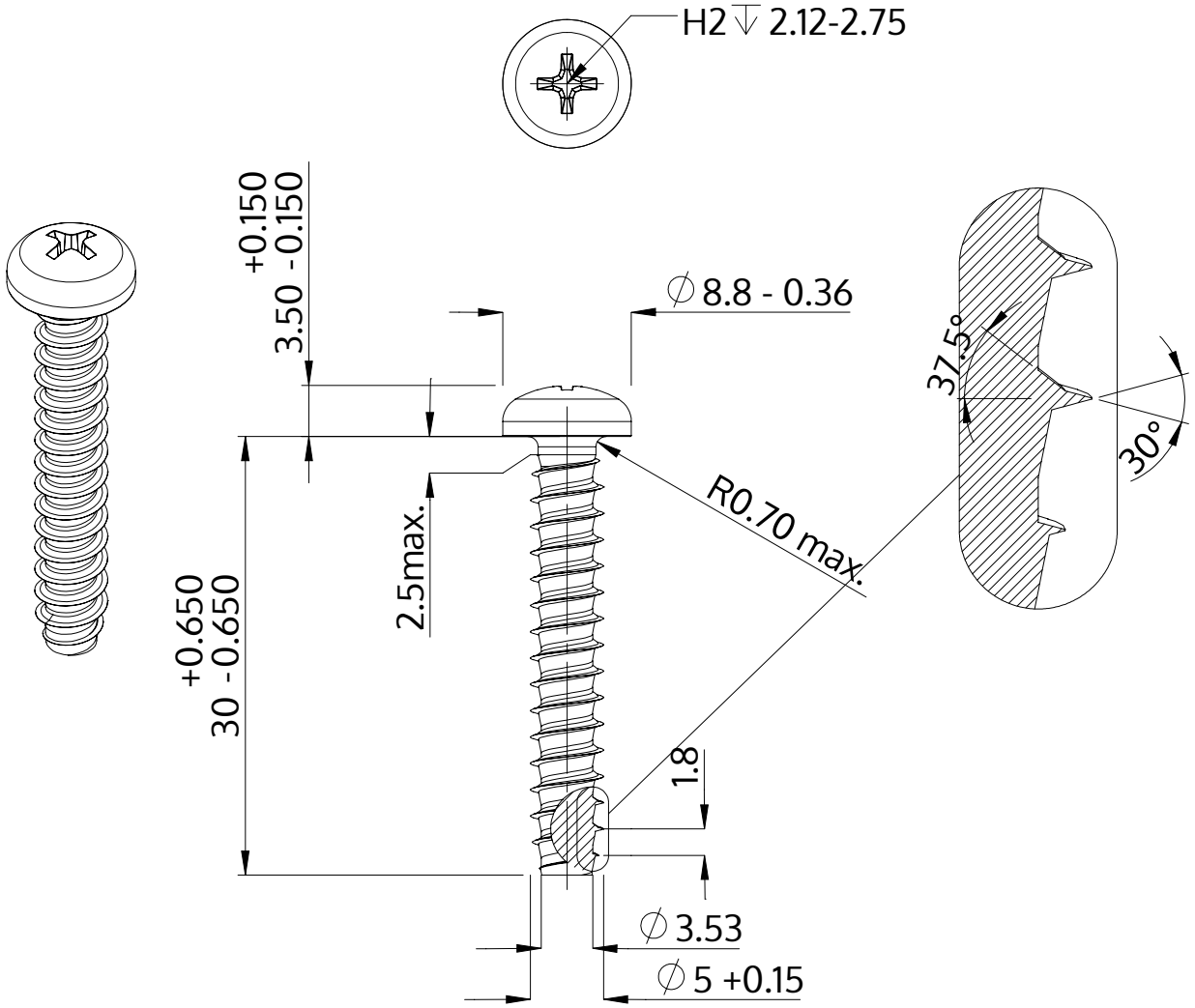

Beschreibung	STP32 5.0x30.0 - H2
Werkstoff	Edelstahl A2
Oberfläche	blank, gebeizt und passiviert
Gewicht	3.952 kg / 1000 Stück

SCREWERK	**STP320500300E**	
Metrische Zeichnung A4	Skalierung 2:1	2024-05