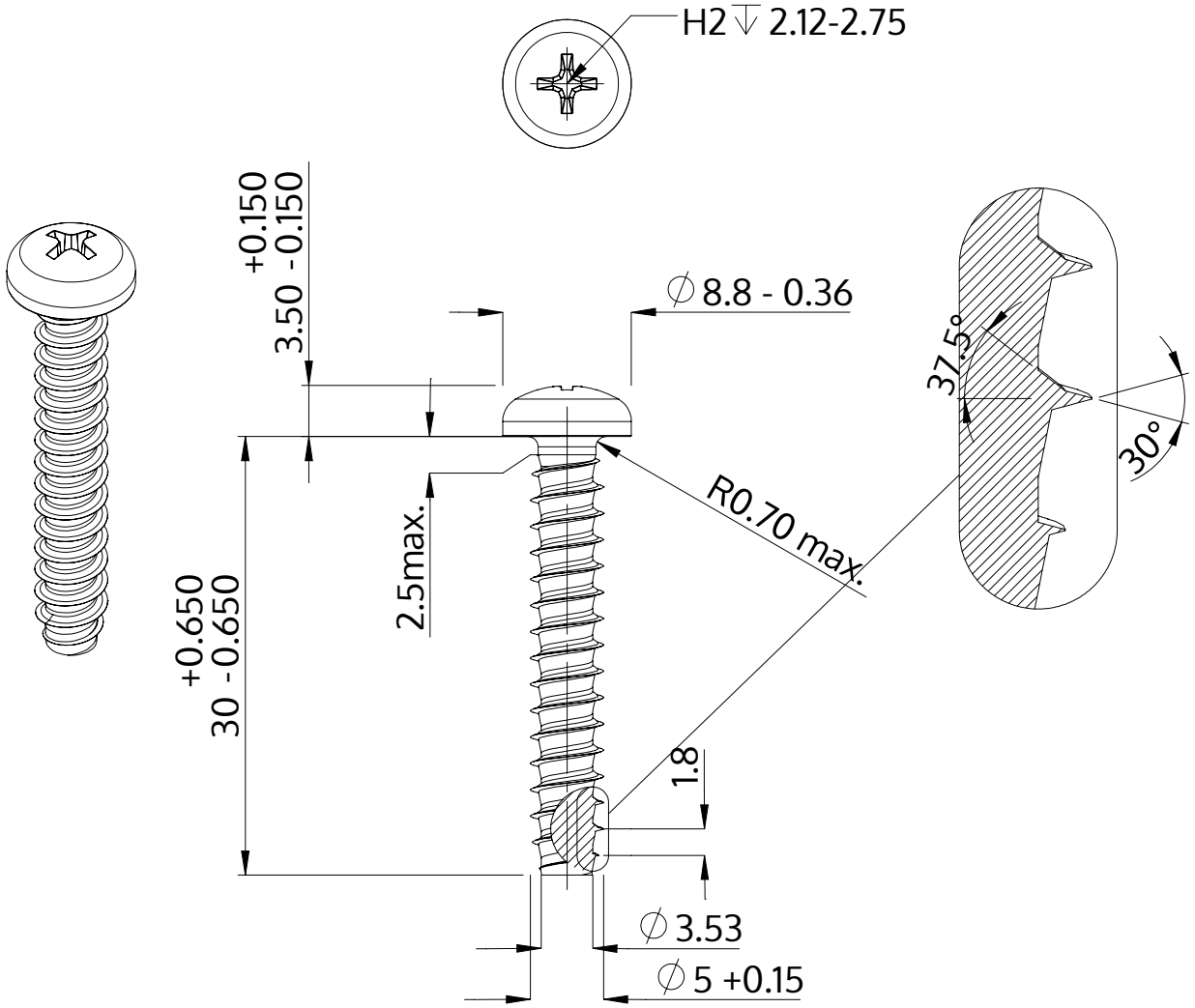

Descrizione	STP32 5.0x30.0 - H2
Materiale	acciaio inossidabile A4
Superficie	bianco-decapato e passivato
Peso	3.952 kg / 1000 pezzi

SCREWERK	**STP320500300C**	
Disegno metrico A4	Scala 2:1	2024-10