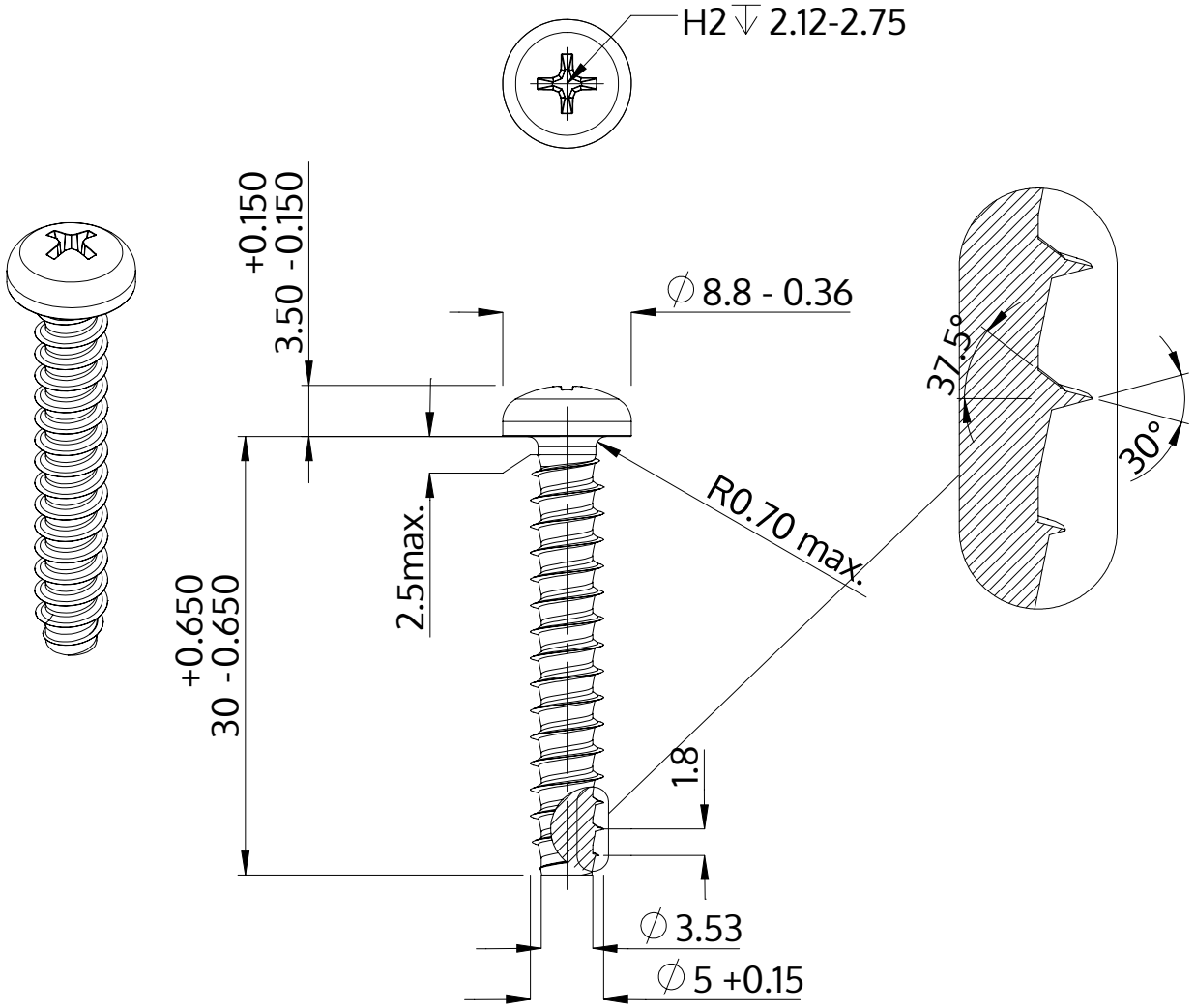

Beskrivning	STP32 5.0x30.0 - H2
Material	stål, härdat
Yta	ZnNi svart-passiviserad/Cr-VI-fri, härdad, förseglad
Vikt	3.952 kg / 1000 styck

SCREWERK	**STP320500300B**	
Metrisk skiss A4	Skala 2:1	2024-10