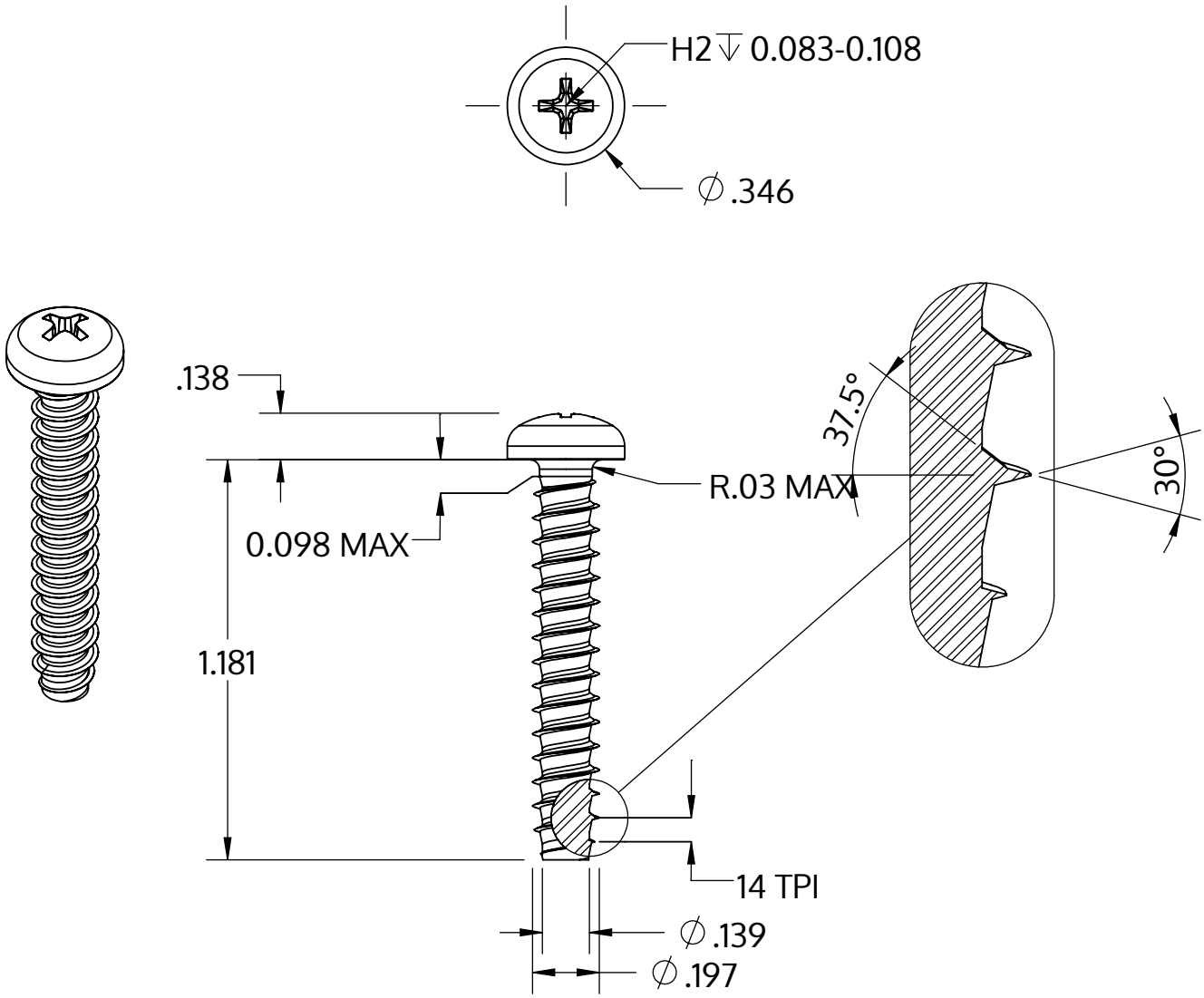

Metric size	M5 x 1.8 mm
US size (converted)	#11-14
	Tolerances [inch]
Length	+/- 0.025
Head diameter	+0 / -0.014
Head height	+/- 0.005
Thread diameter	+0.005 / -0

Beskrivning	STP32 5.0x30.0 - H2
Material	stål, härdat
Yta	ZnNi svart-passiviserad/Cr-VI-fri, härdad, förseglad
Vikt	3.952 kg / 1000 styck

SCREWERK	**STP320500300B**	
_Zoll Zeichnung Größe A	Skala 2:1	2024-10