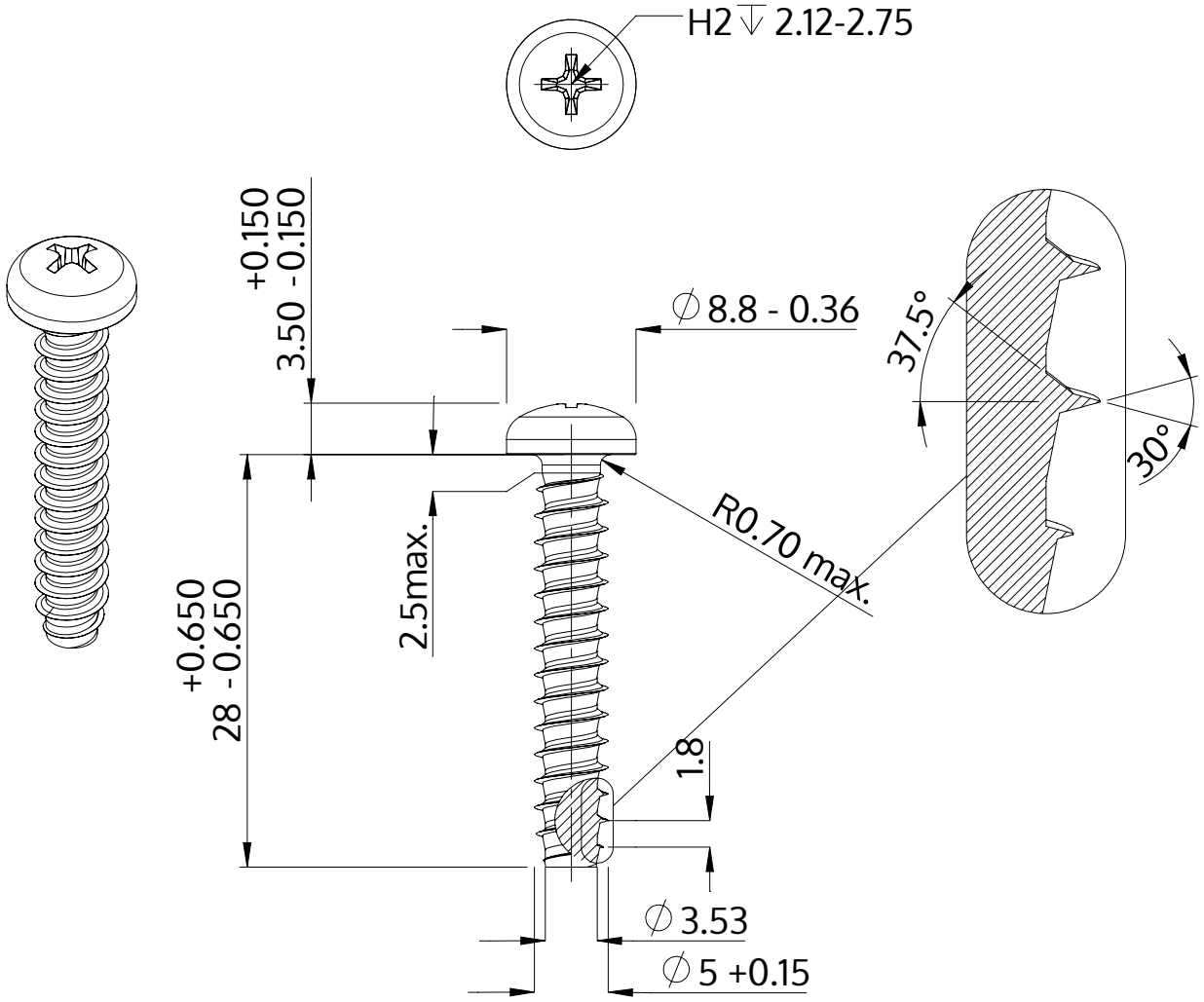

Açıklaması	STP32 5.0x28.0 - H2
Malzeme	Paslanmaz Çelik A2
Kaplama	Parlak, cilalanmış ve pasifleştirilmiştir
Ağırlık	3.763 kg / 1000 Adet

SCREWERK	**STP320500280E**	
Metrik çizim A4	Ölçeklendirme None:1	2024-04