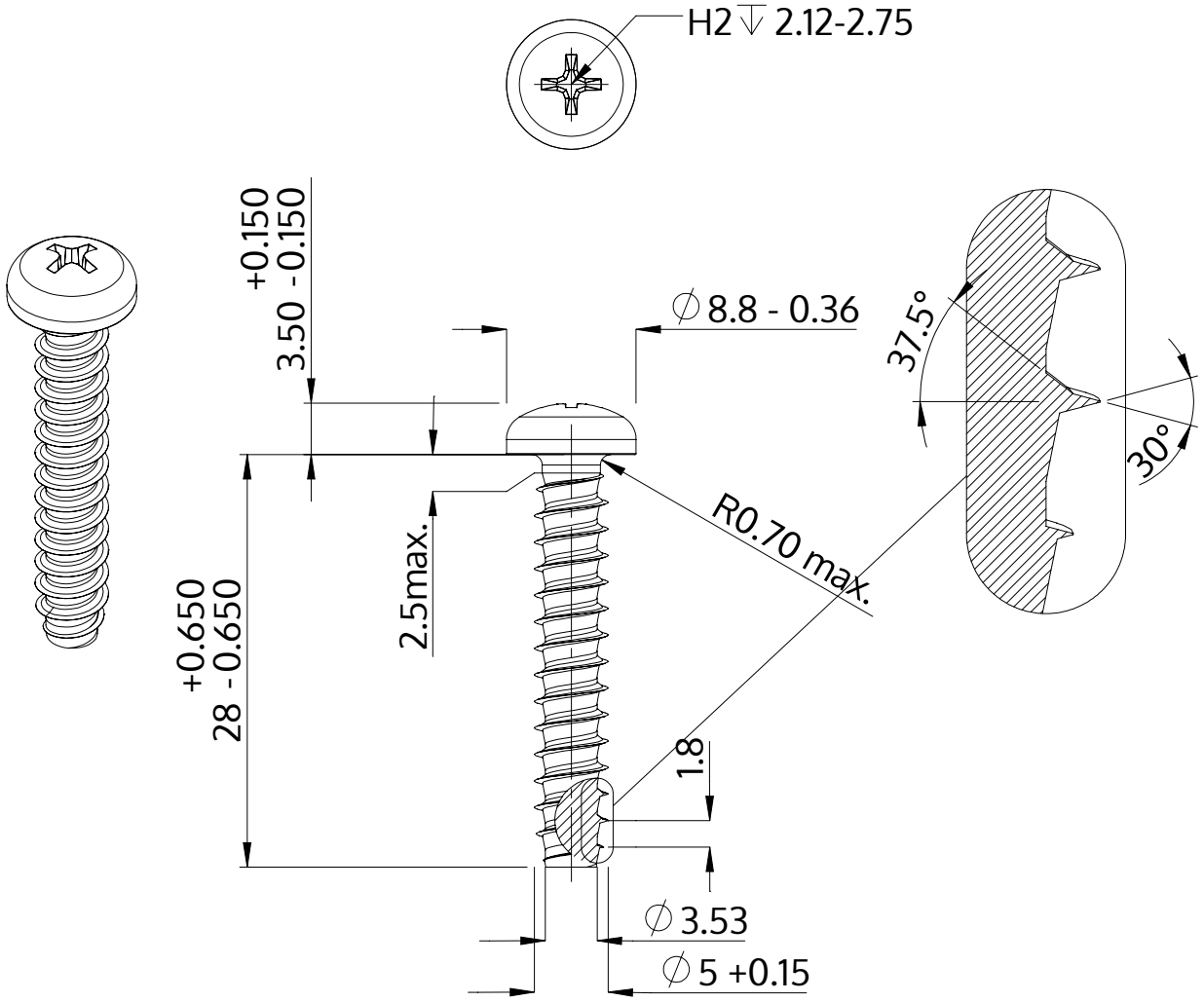

Описание	STP32 5.0x28.0 - H2
Материал	неръждаема стомана A2
Повърхност	гланциран, полиран, пасиваран
Тегло	3.763 kg / 1000 Бройка

SCREWERK	**STP320500280E**	
Метричен дизайн A4	Мащаб None:1	2024-04