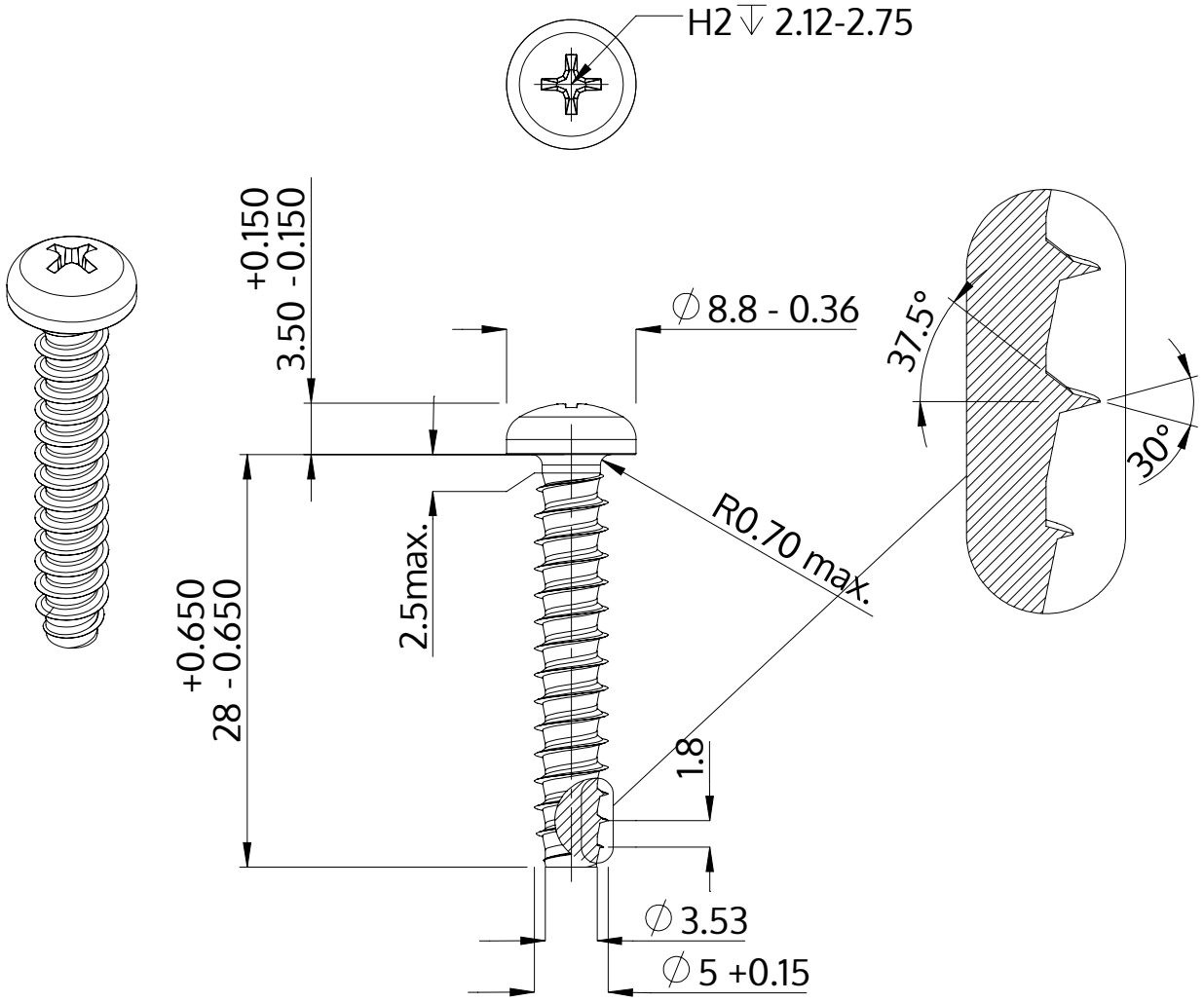

Описание	STP32 5.0x28.0 - H2
Материал	сталь, упрочненная
Поверхность	ZnNi, черная пассивировка+отжиг+масло
Вес	3.763 kg / 1000 Штука

SCREWERK	**STP320500280B**	
Метрический чертеж A4	Шкала 2:1	2024-10