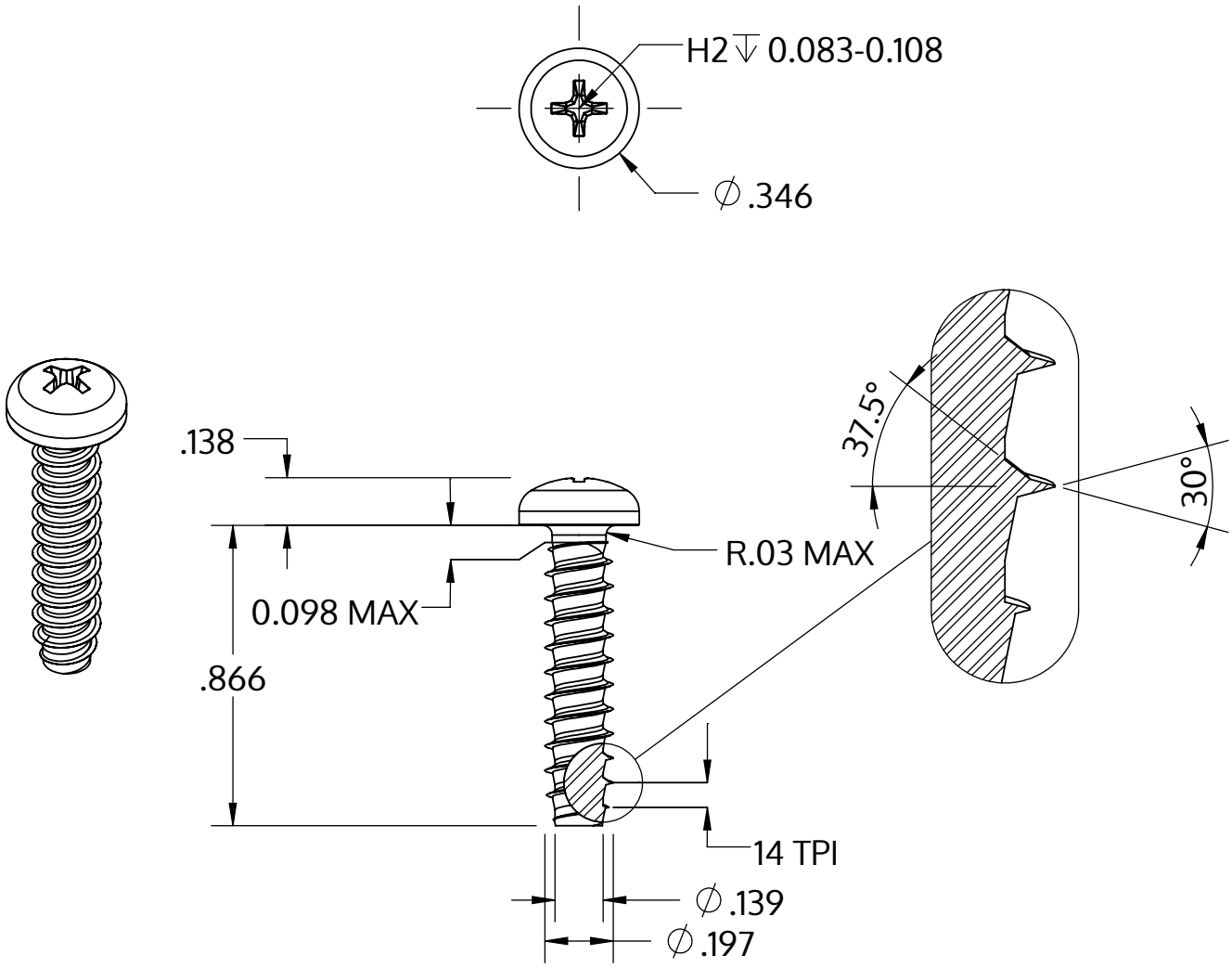

Metric size	M5 x 1.8 mm
US size (converted)	#11-14
	Tolerances [inch]
Length	+/- 0.025
Head diameter	+0 / -0.014
Head height	+/- 0.005
Thread diameter	+0.005 / -0

Описание	STP32 5.0x22.0 - H2
Материал	Нержавеющая сталь A2
Поверхность	Светлый отжиг и пассивация
Вес	3.195 kg / 1000 Штука

SCREWERK	**STP320500220E**	
_Zoll Zeichnung Größe A	Шкала 2:1	2024-10