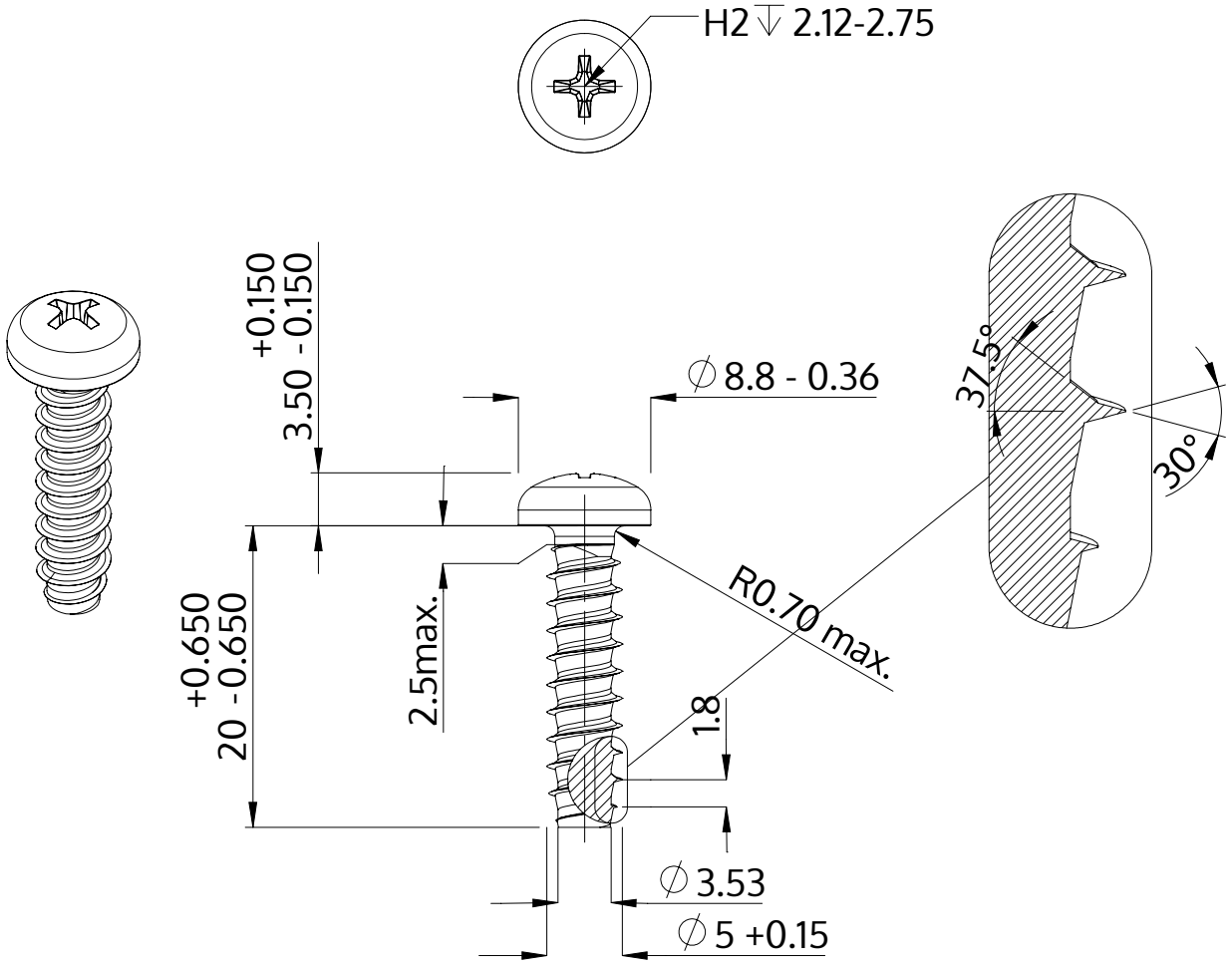

Açıklaması	STP32 5.0x20.0 - H2
Malzeme	Çelik, sertleştirilmiş
Kaplama	galvanizli 5-7 µm, temperliö mavi / şeffaf pasifleştirilmiştir
Ağırlık	3.006 kg / 1000 Adet

SCREWERK	**STP320500200S**	
Metrik çizim A4	Ölçeklendirme 2:1	2024-10