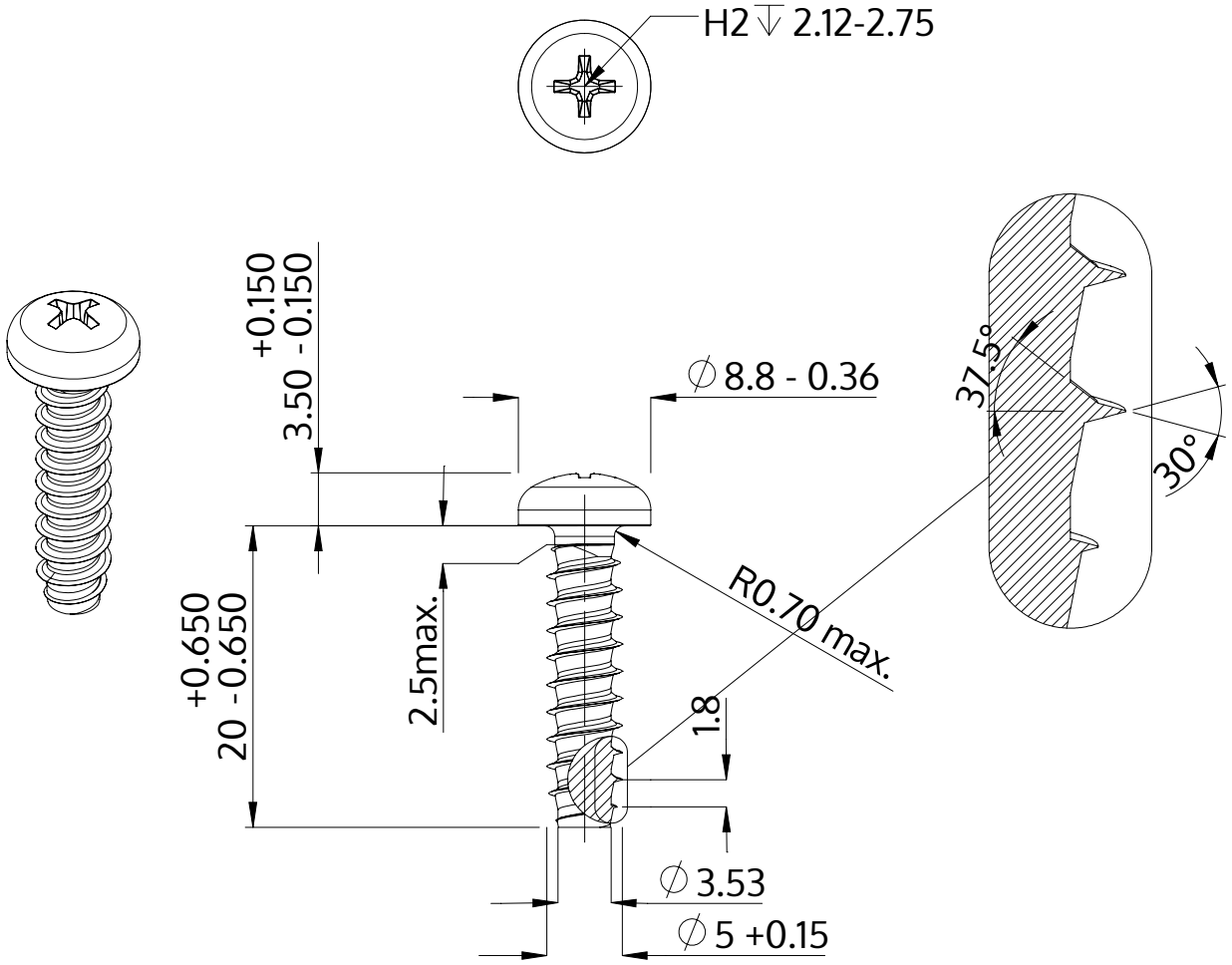

Описание	STP32 5.0x20.0 - H2
Материал	Нержавеющая сталь A2
Поверхность	Светлый отжиг и пассивация
Вес	3.006 kg / 1000 Штука

SCREWERK	**STP320500200E**	
Метрический чертеж A4	Шкала 2:1	2024-10