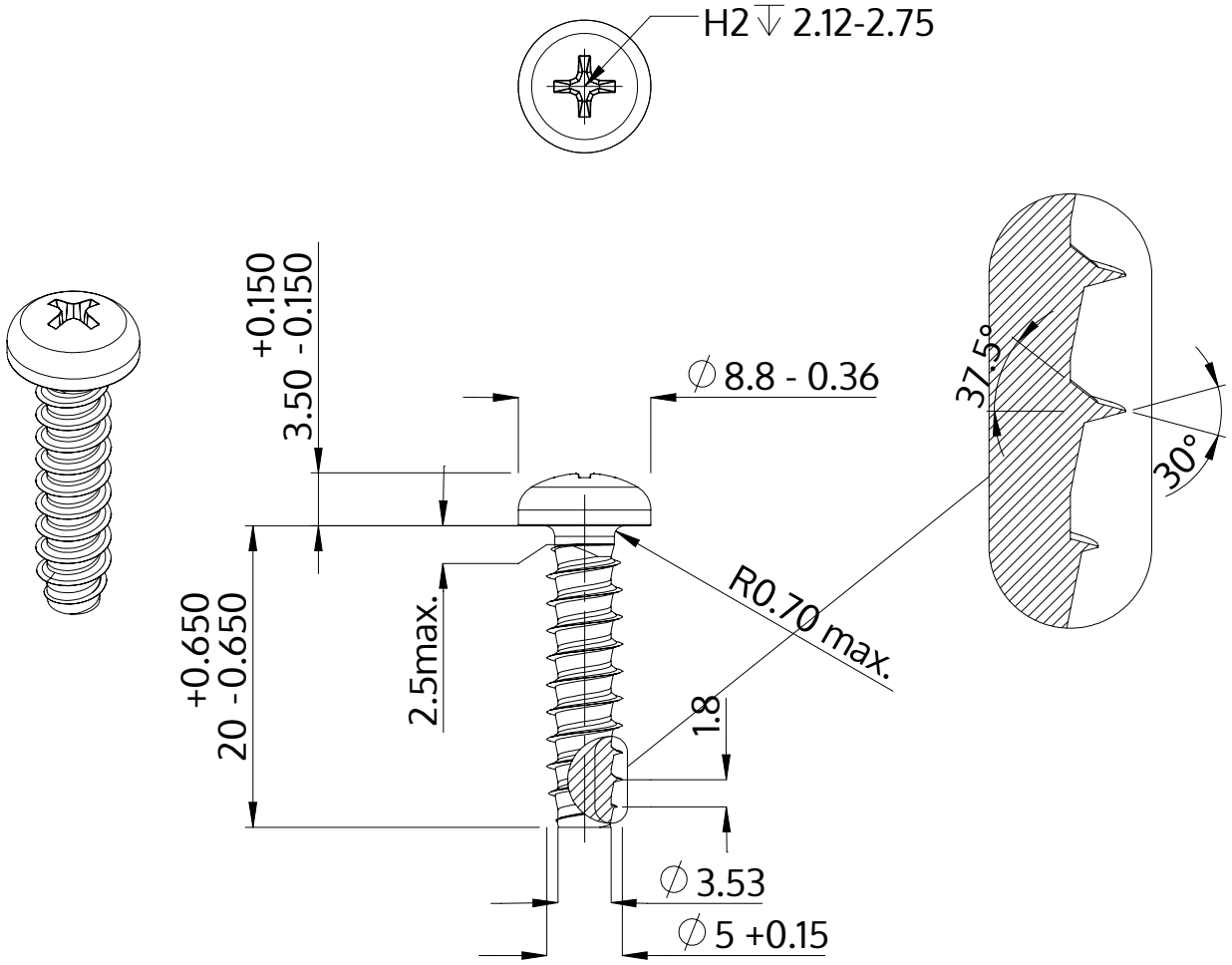

Popis	STP32 5.0x20.0 - H2
Materiál	Nerezová ocel A4
Povrch	holá, mořená a pásová ocel
Hmotnost	3.006 kg / 1000 Kus

SCREWERK	**STP320500200C**	
Metric výkres A4	Měřítko 2:1	2024-10