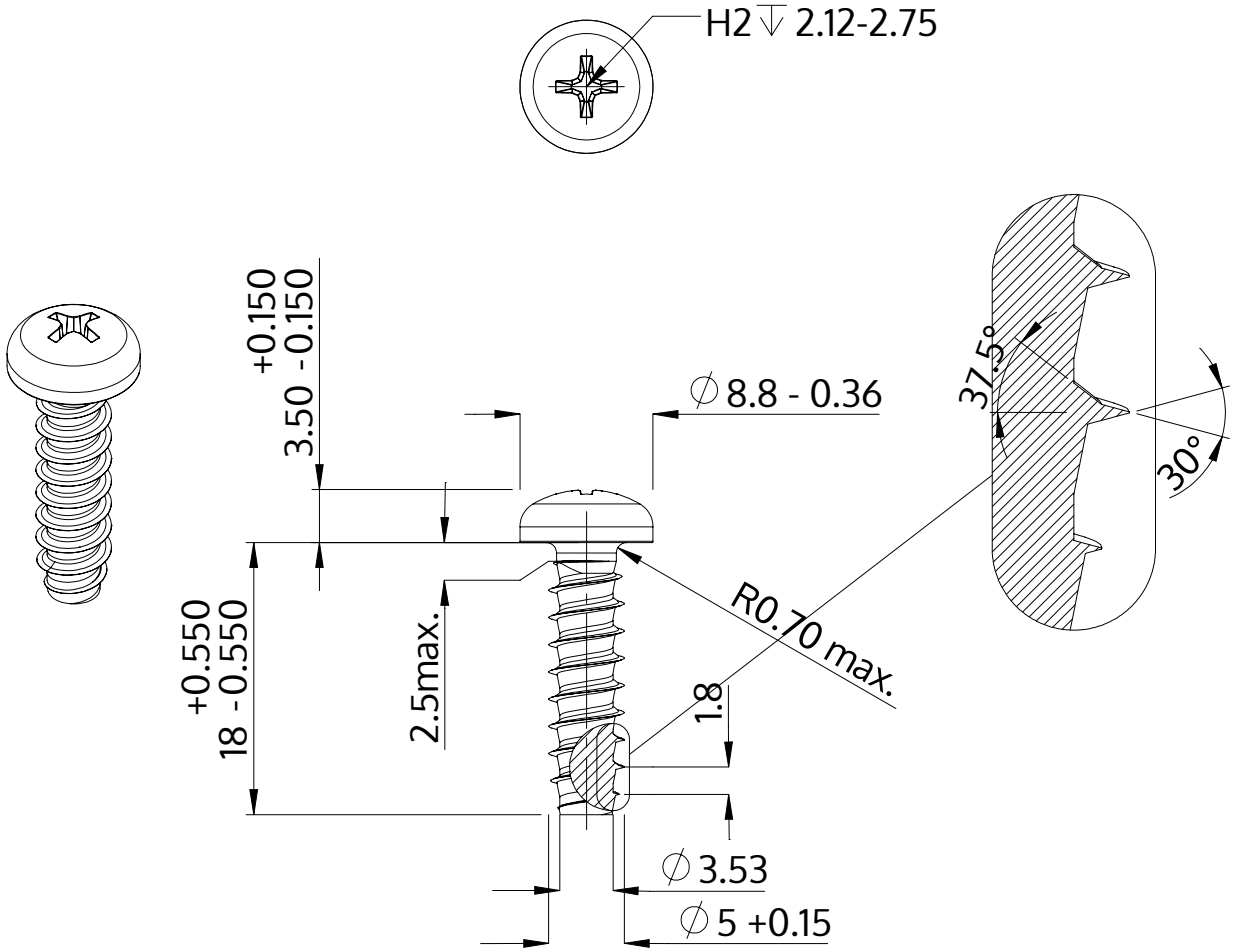

Popis	STP32 5.0x18.0 - H2
Materiál	Nerezová ocel A2
Povrch	holá, mořená a pásová ocel
Hmotnost	2.817 kg / 1000 Kus

SCREWERK	**STP320500180E**	
Metric výkres A4	Měřítko 2:1	2024-10