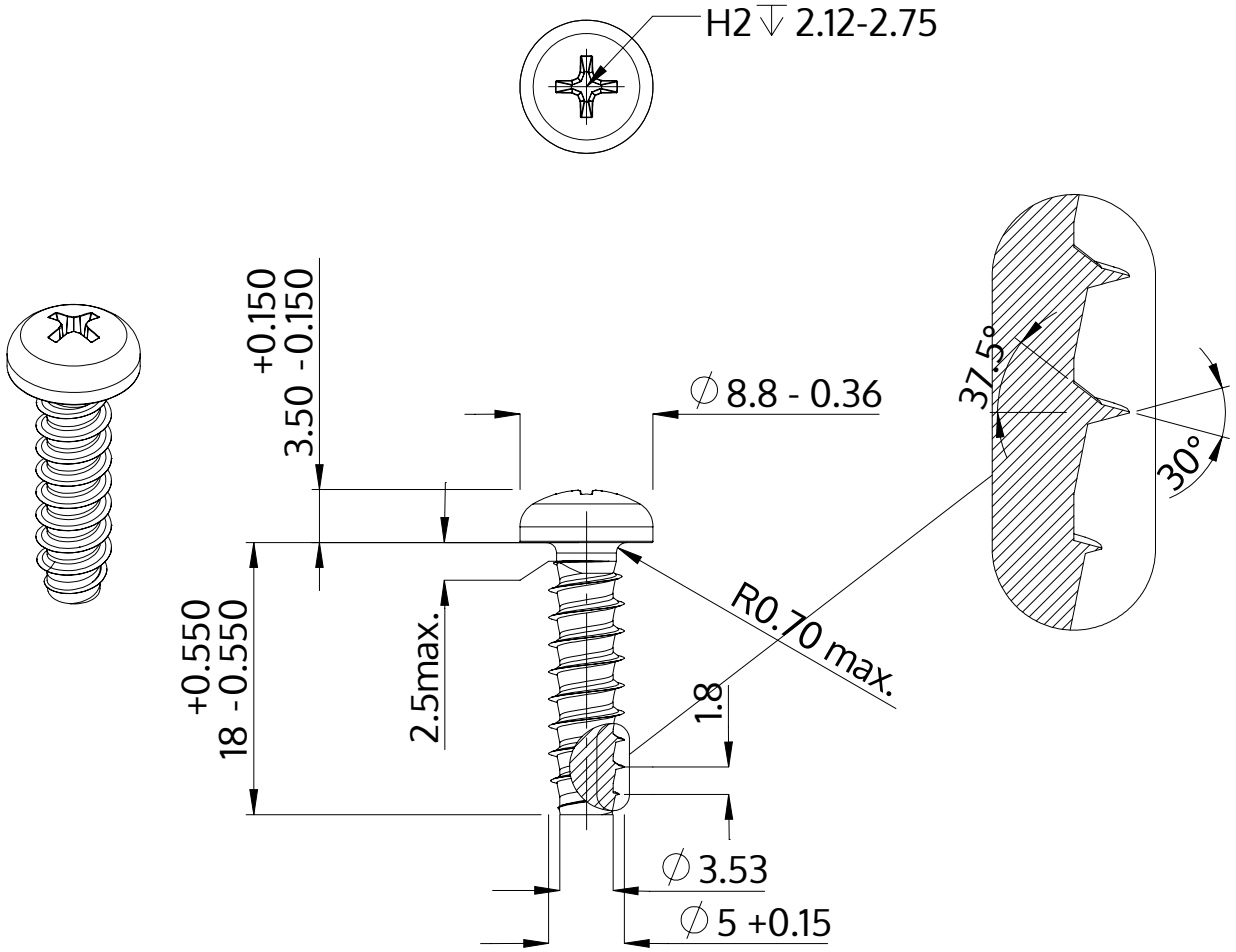

Beschreibung	STP32 5.0x18.0 - H2
Werkstoff	Edelstahl A4
Oberfläche	blank, gebeizt und passiviert
Gewicht	2.817 kg / 1000 Stück

SCREWERK	**STP320500180C**	
Metrische Zeichnung A4	Skalierung 2:1	2024-10