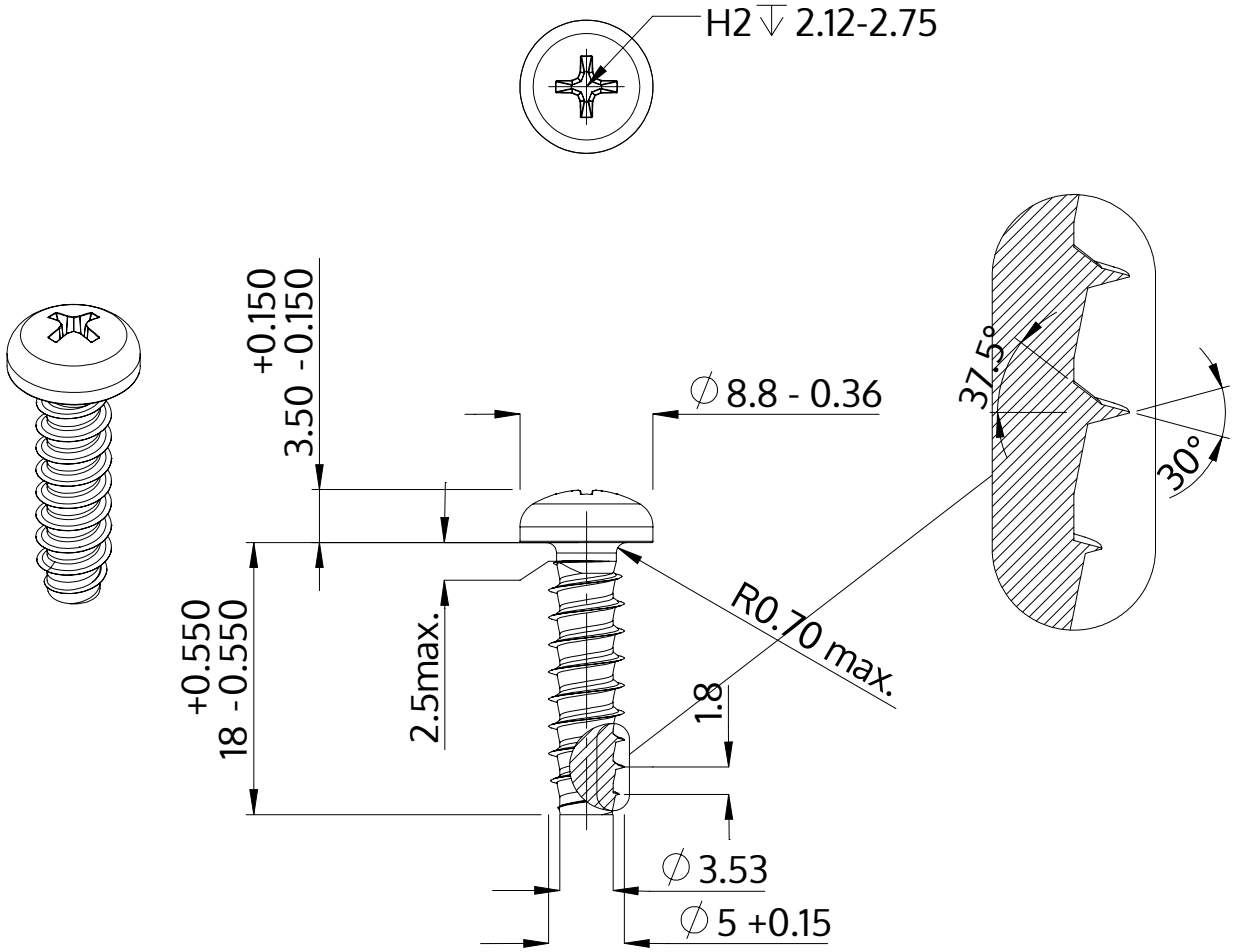

Descrição	STP32 5.0x18.0 - H2
Material	aço, endurecido
Superfície	Zincado Niquelado Galvanizado, Passivado negro
Peso	2.817 kg / 1000 peças

SCREWERK	**STP320500180B**	
Desenho Métrico A4	Escala 2:1	2024-10