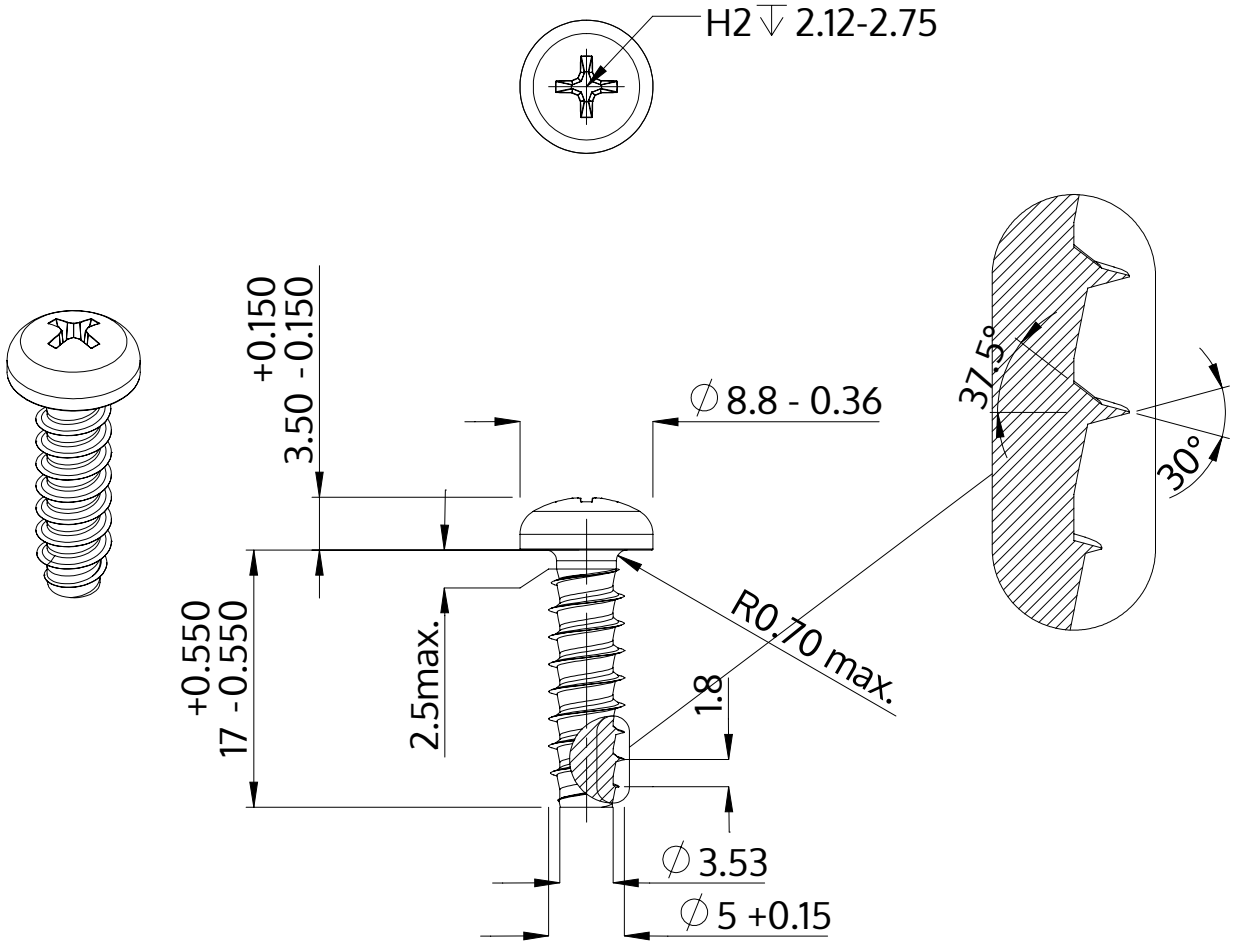

Açıklaması	STP32 5.0x17.0 - H2
Malzeme	Paslanmaz Çelik A4
Kaplama	Parlak, cilalanmış ve pasifleştirilmiştir
Ağırlık	2.722 kg / 1000 Adet

SCREWERK	**STP320500170C**	
Metrik çizim A4	Ölçeklendirme 2:1	2024-10