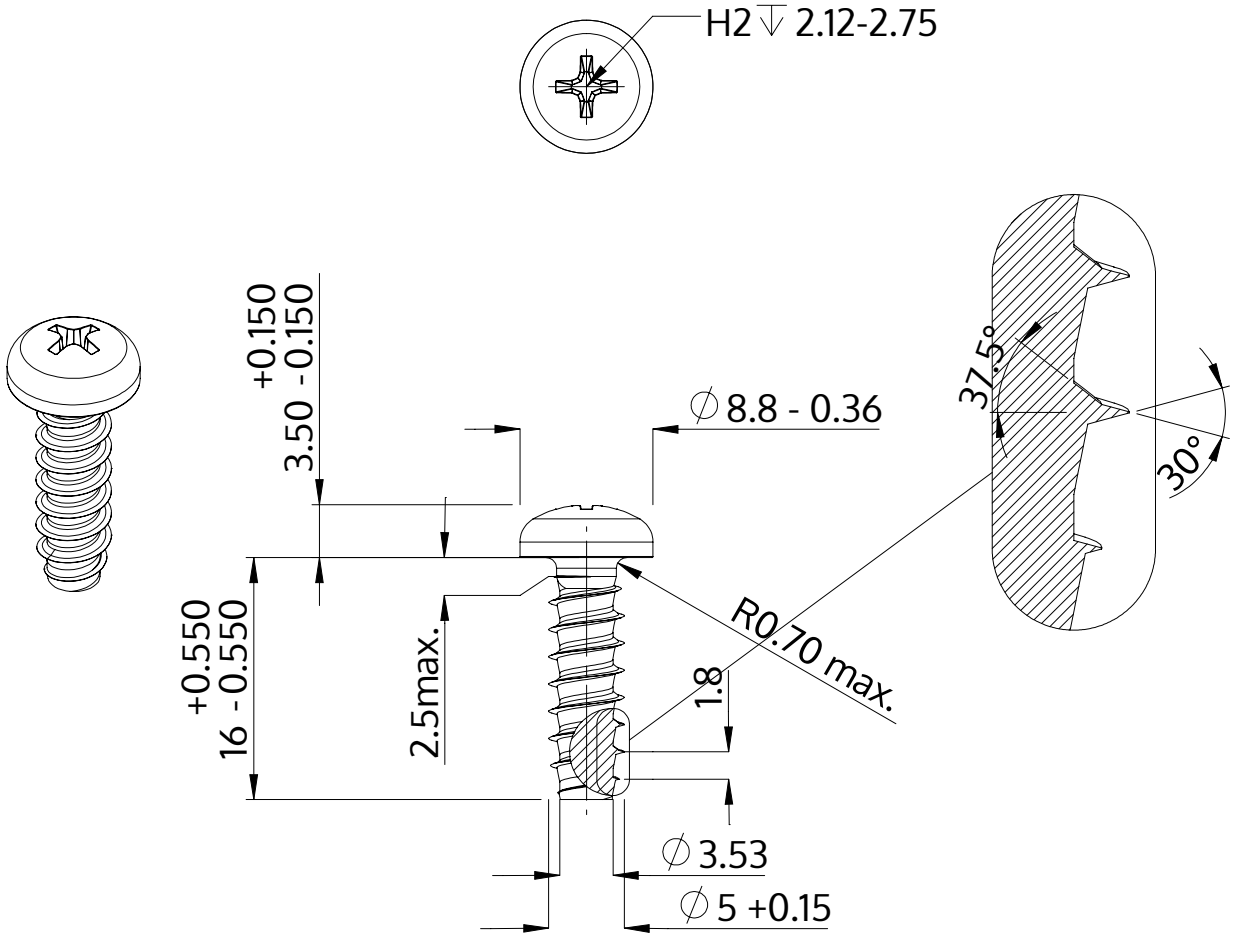

Descriere	STP32 5.0x16.0 - H2
Material	oţel inoxidabil A4
Exterior	neacoperit, murat și pasivat
Greutate	2.628 kg / 1000 unități

SCREWERK	**STP320500160C**	
Desen metric A4	Scalarea 2:1	2024-10