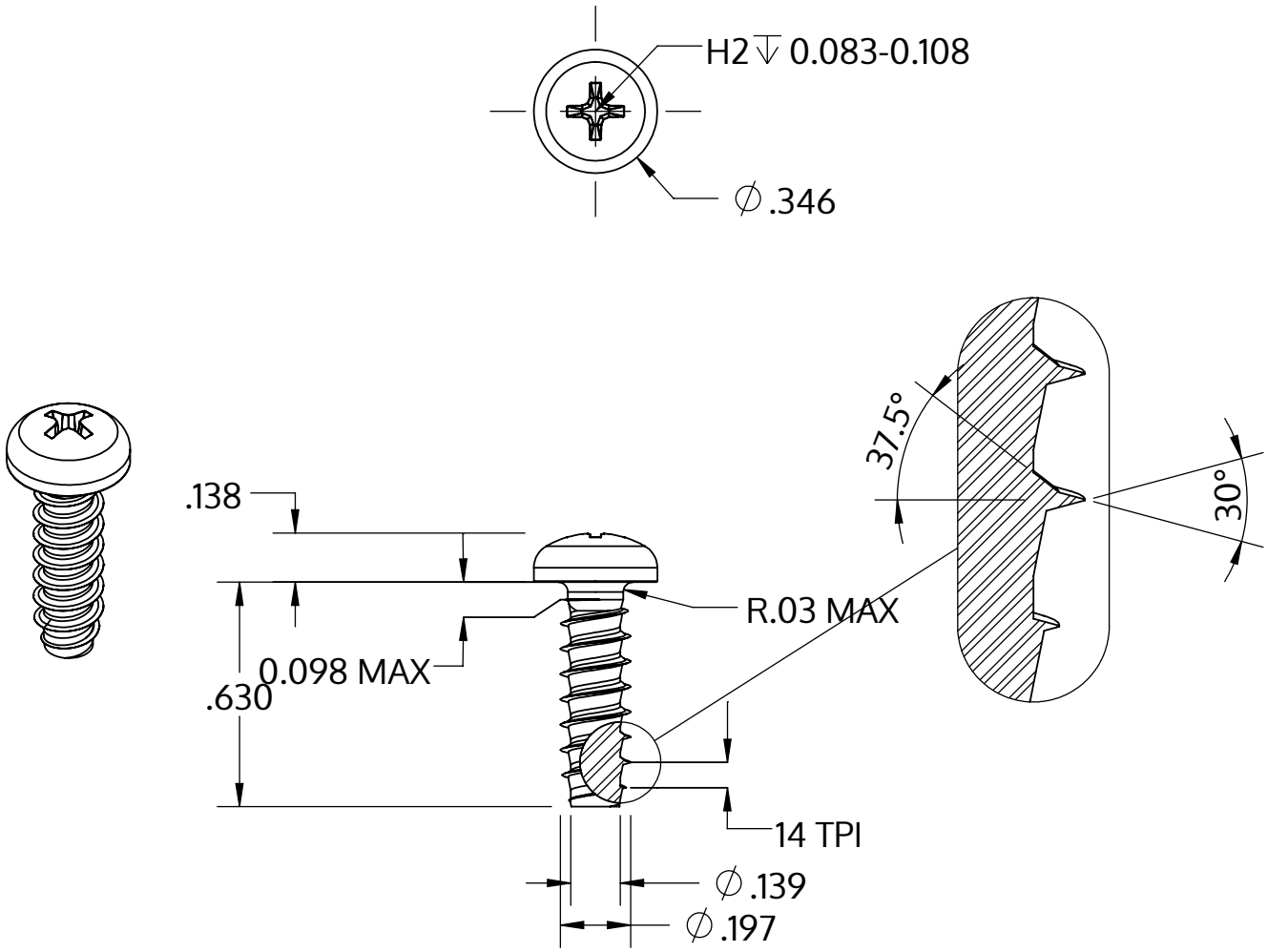

Metric size	M5 x 1.8 mm
US size (converted)	#11-14
	Tolerances [inch]
Length	+/- 0.021
Head diameter	+0 / -0.014
Head height	+/- 0.005
Thread diameter	+0.005 / -0

Descriere	STP32 5.0x16.0 - H2
Material	oţel inoxidabil A4
Exterior	neacoperit, murat și pasivat
Greutate	2.628 kg / 1000 unități

SCREWERK	**STP320500160C**	
_Zoll Zeichnung Größe A	Scalarea 2:1	2024-10