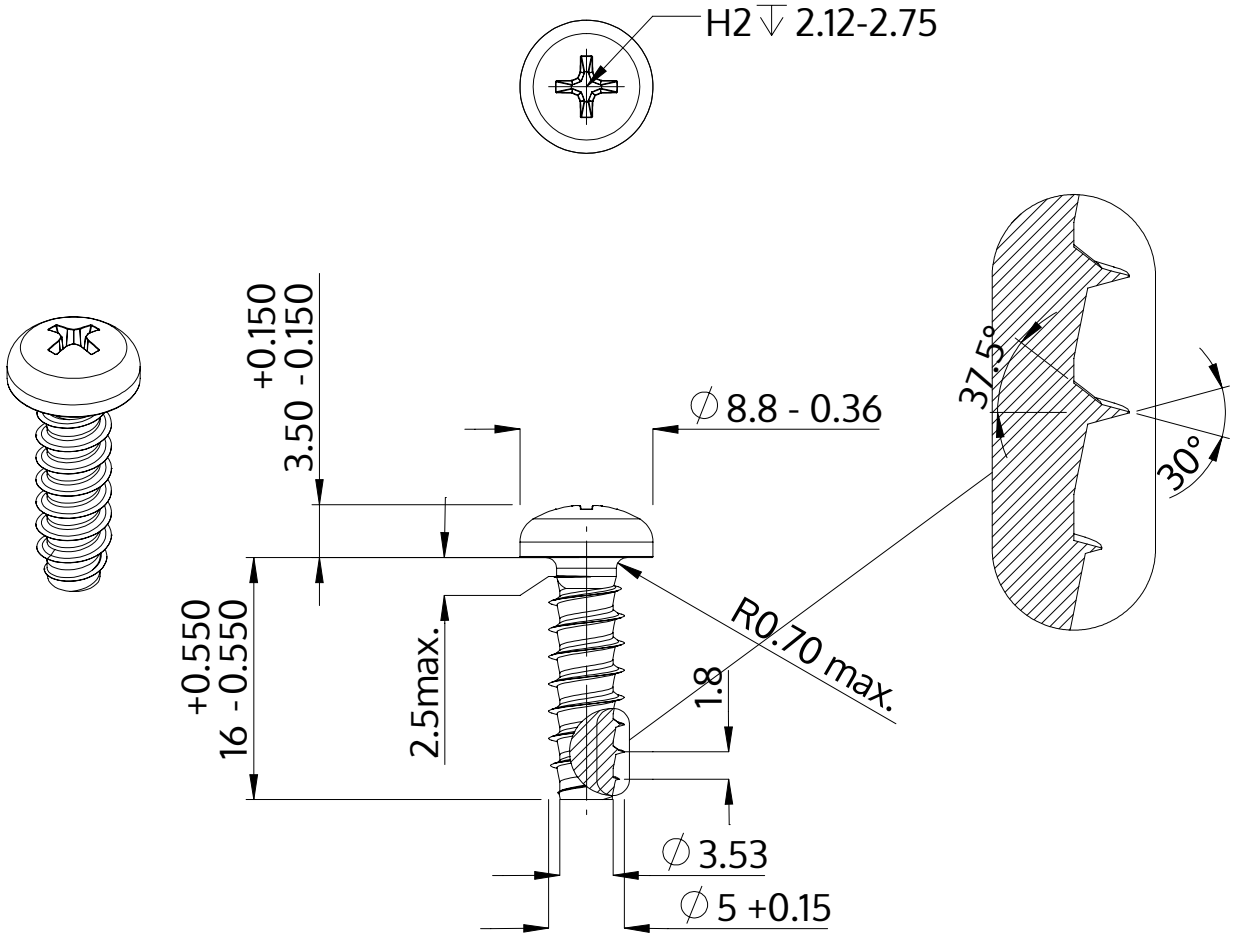

Descripción	STP32 5.0x16.0 - H2
Material	Acero, endurecido
Superficie	Zinc-Niquelado, pasivado negro/ sin Cr-VI, recocido, sellado
Peso	2.628 kg / 1000 Piezas

SCREWERK	**STP320500160B**	
Diseño métrico	Escalada None:1	2024-04