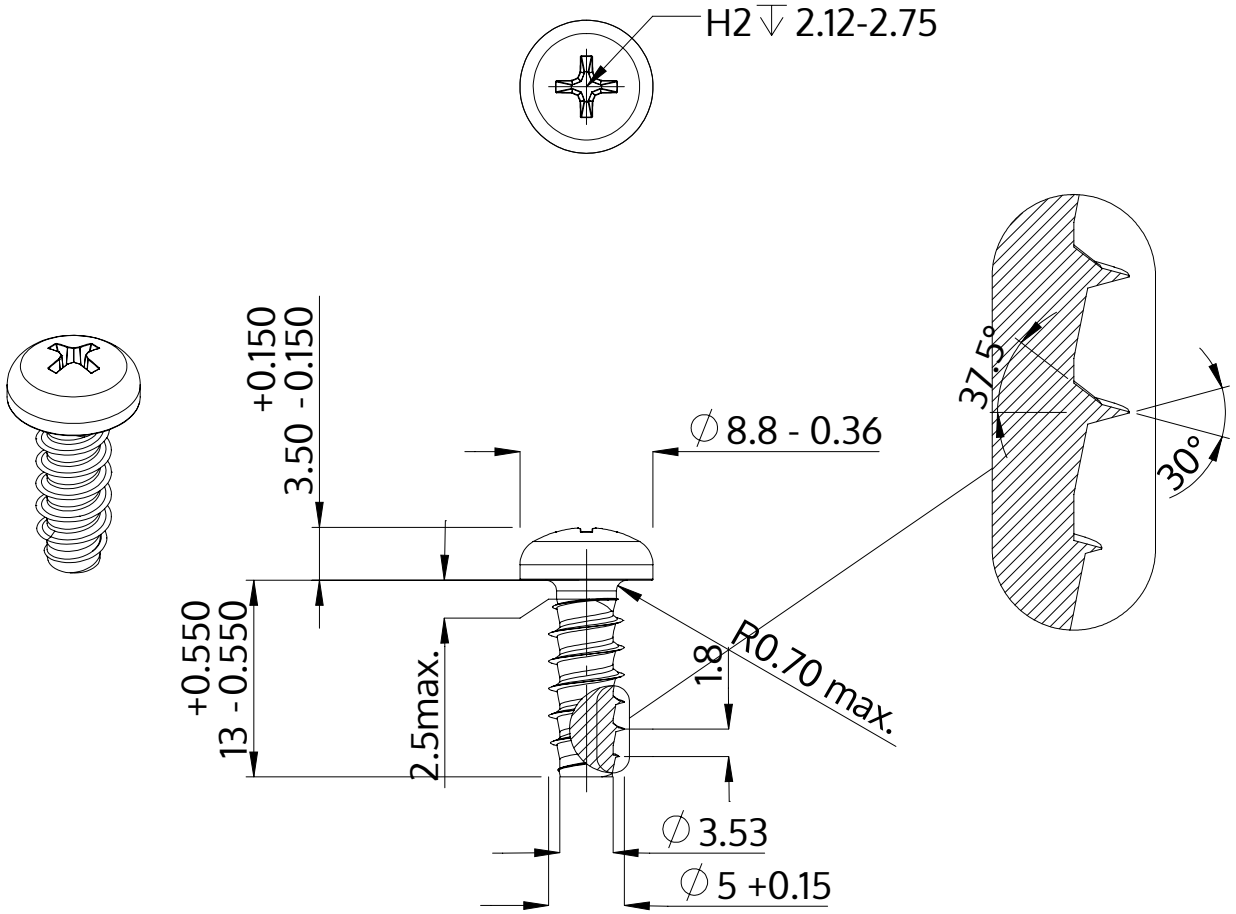

Beskrivning	STP32 5.0x13.0 - H2
Material	rostfritt stål A2
Yta	blank och passiviserad
Vikt	2.344 kg / 1000 styck

SCREWERK	**STP320500130E**	
Metrisk skiss A4	Skala None:1	2024-04