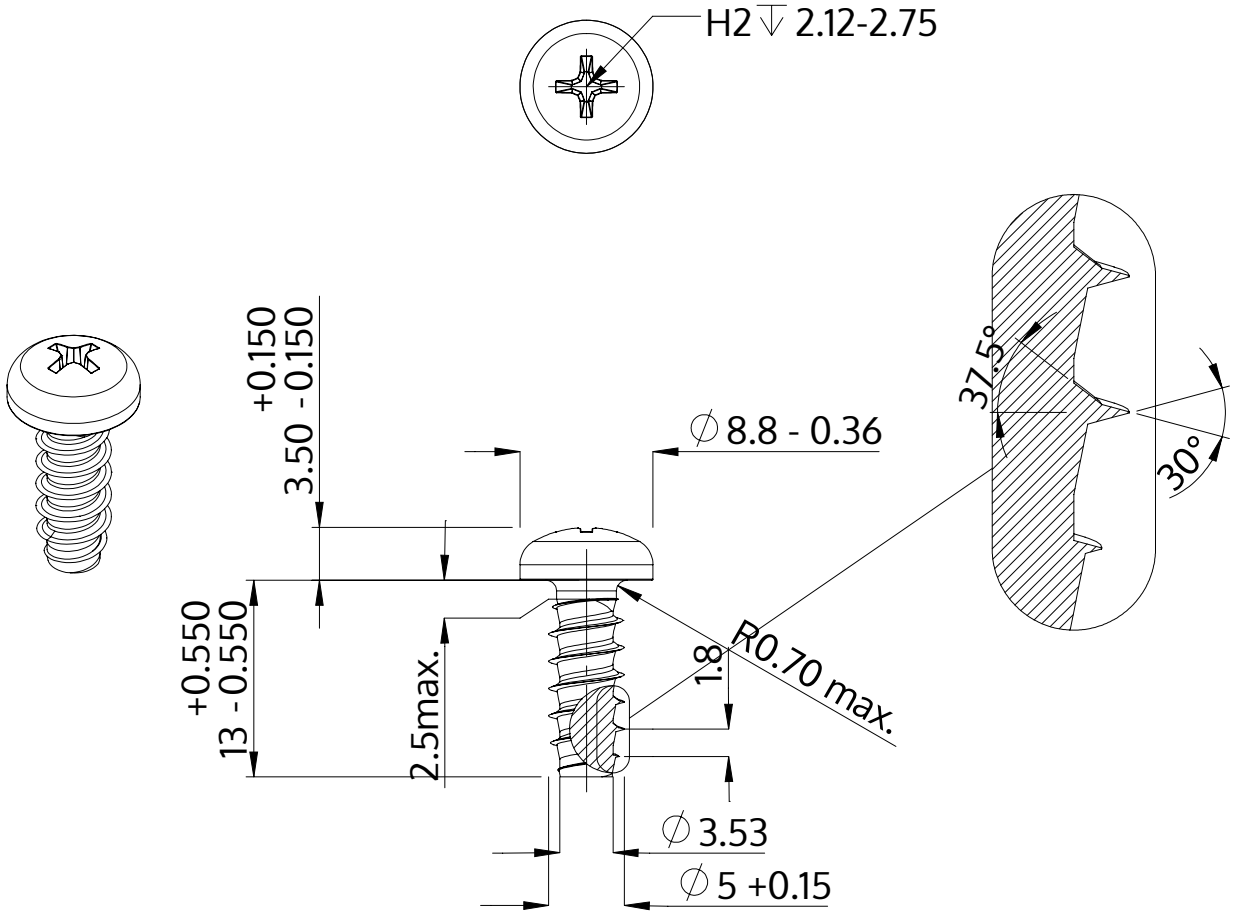

Beskrivelse	STP32 5.0x13.0 - H2
Materiale	Ædelstål A2
Overflade	blank, bejdset og passiveret
Vægt	2.344 kg / 1000 stykke

SCREWERK	**STP320500130E**	
Metrisk tegning A4	Skalering 2:1	2024-10