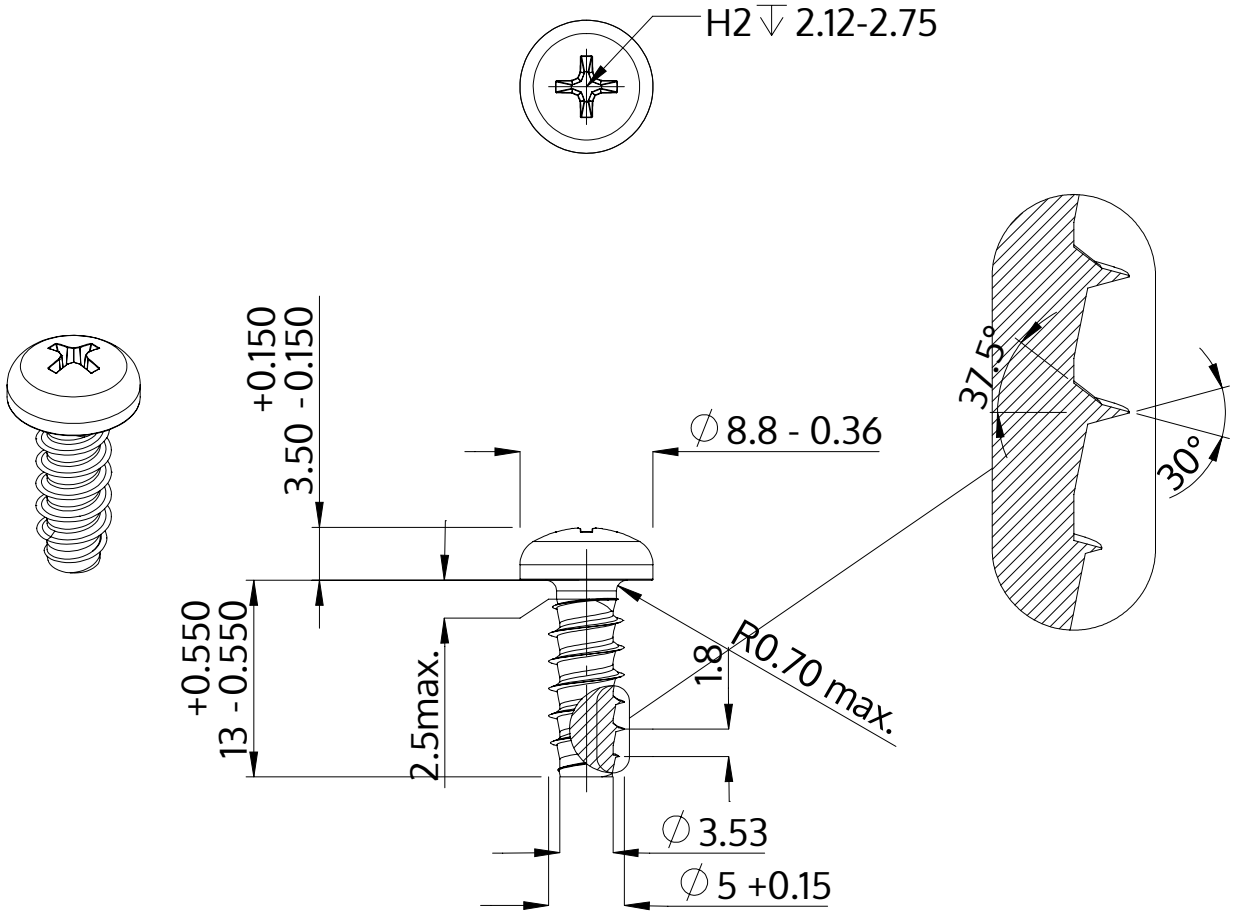

Descrição	STP32 5.0x13.0 - H2
Material	inox A4
Superfície	Decapado e passivado
Peso	2.344 kg / 1000 peças

SCREWERK	**STP320500130C**	
Desenho Métrico A4	Escala 2:1	2024-10