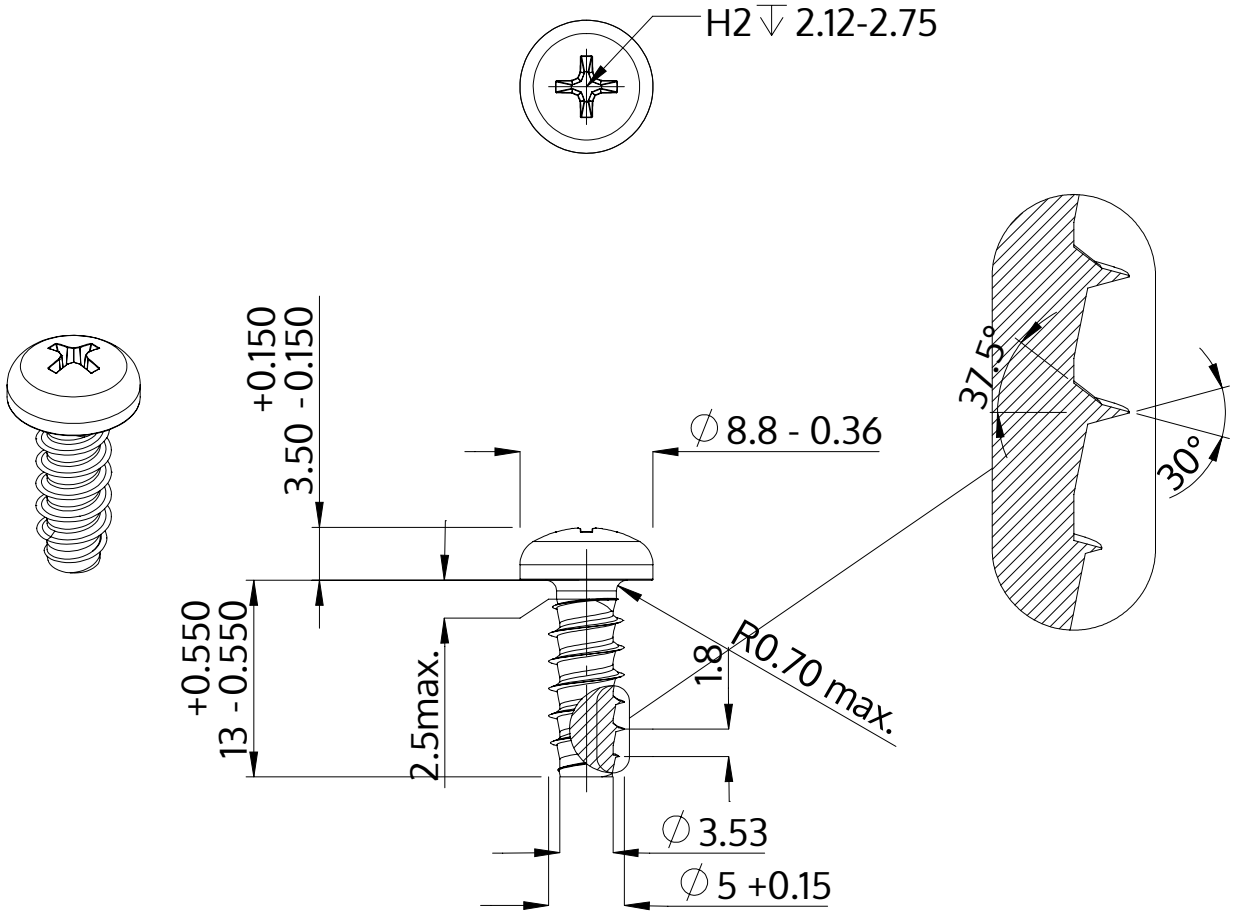

Description	STP32 5.0x13.0 - H2
Matière	acier inoxydable A4
Surface	brillant décapé et passivé
Poids	2.344 kg / 1000 Unité

SCREWERK	**STP320500130C**	
Dessin métrique A4	Redimensionner 2:1	2024-10