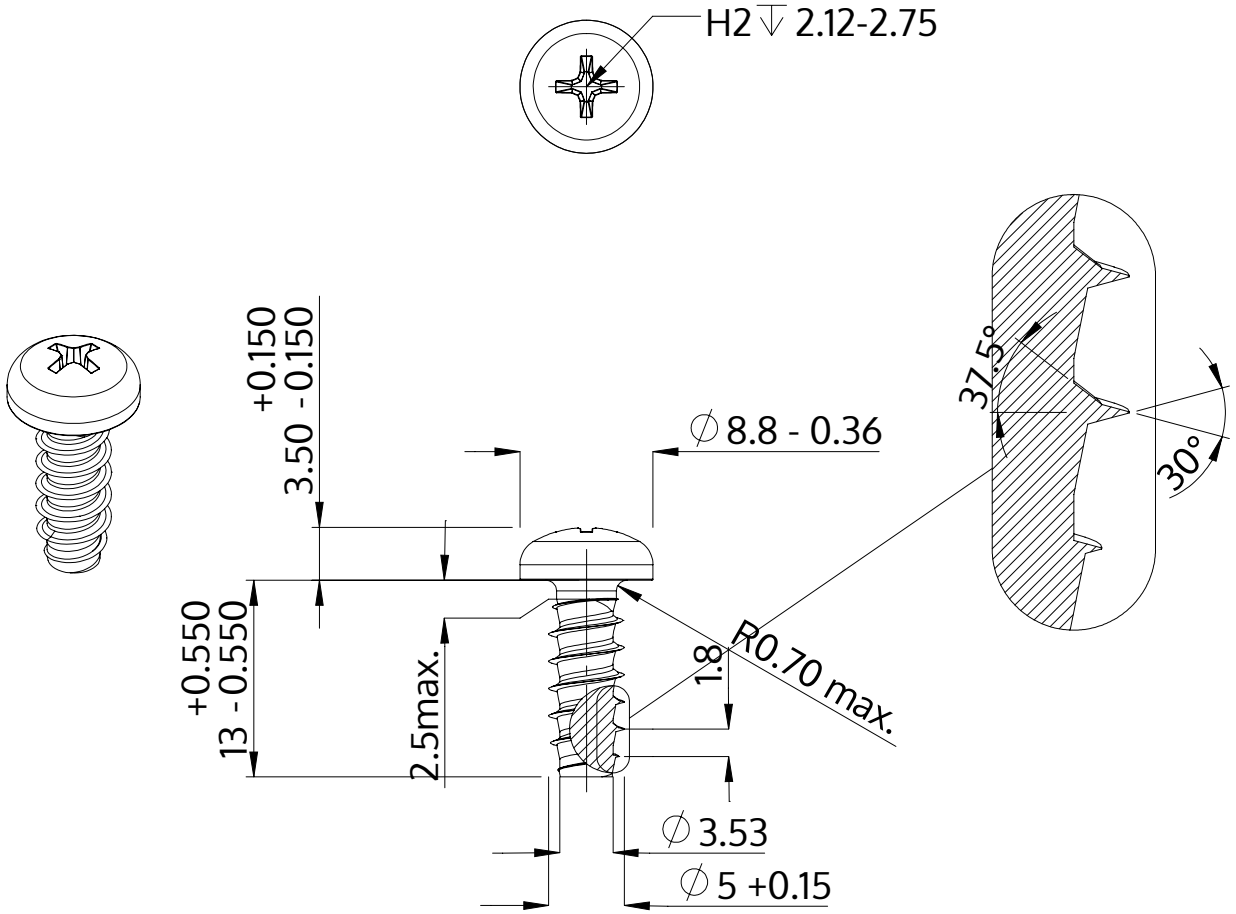

Açıklaması	STP32 5.0x13.0 - H2
Malzeme	Çelik, sertleştirilmiş
Kaplama	ZnNi siyah-pasifleştirilmiştir, temperlenmistir, kaplanmış
Ağırlık	2.344 kg / 1000 Adet

SCREWERK	**STP320500130B**	
Metrik çizim A4	Ölçeklendirme None:1	2024-04