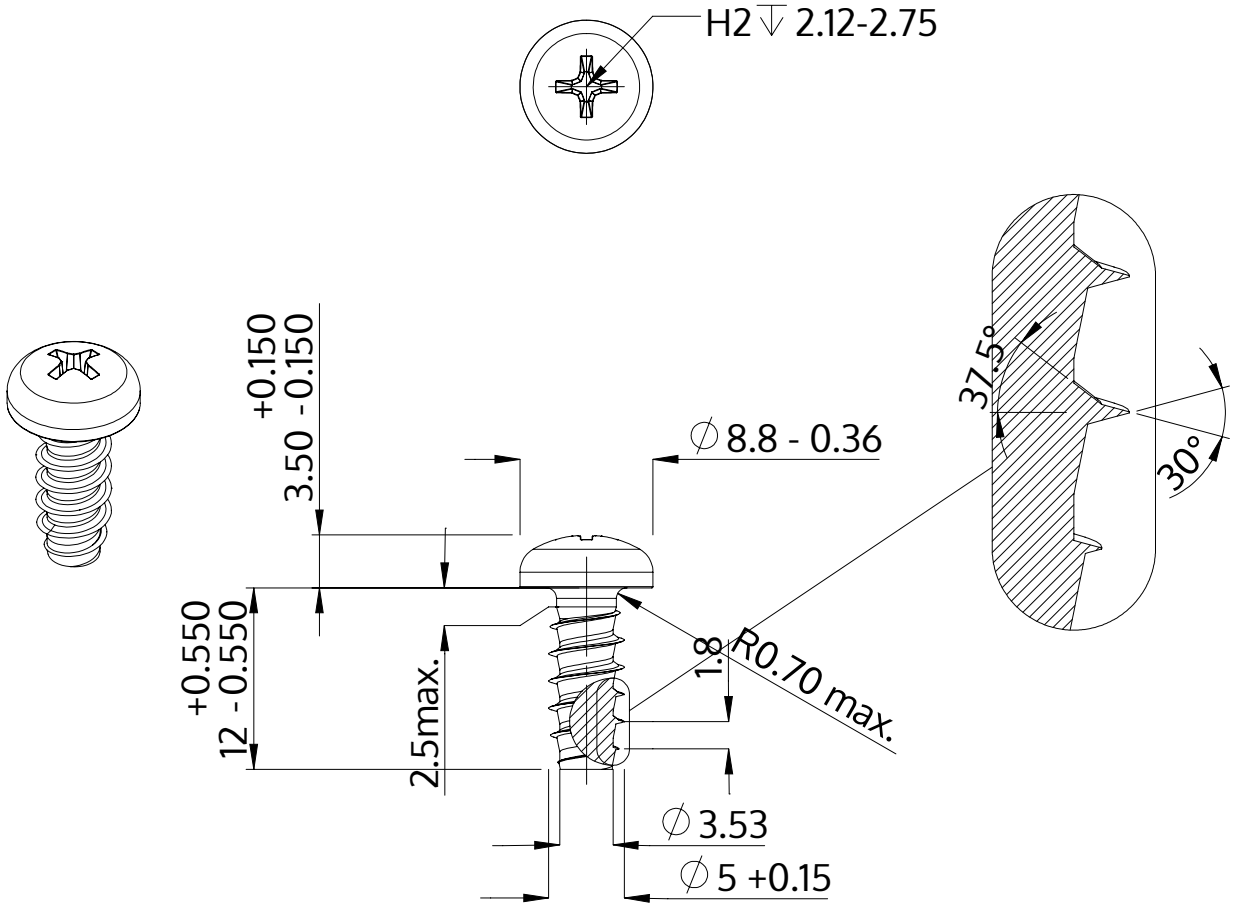

Описание	STP32 5.0x12.0 - H2
Материал	неръждаема стомана A4
Повърхност	гланциран, полиран, пасиваран
Тегло	2.249 kg / 1000 Бройка

SCREWERK	**STP320500120C**	
Метричен дизайн A4	Мащаб None:1	2024-04