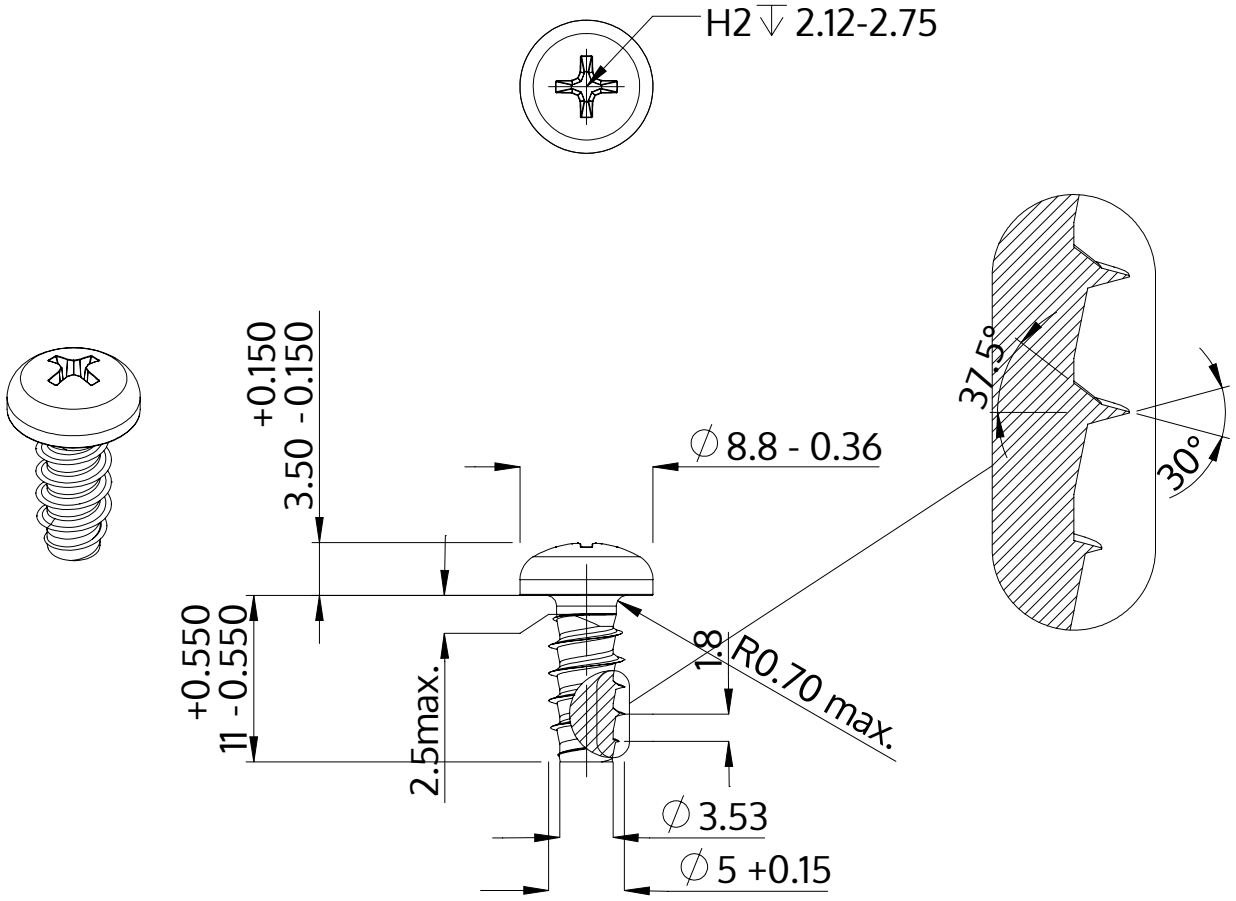

Descripción	STP32 5.0x11.0 - H2
Material	Acero Inoxidable A2
Superficie	Laminado brillante, barnizado y pasivado
Peso	2.155 kg / 1000 Piezas

SCREWERK	**STP320500110E**	
Diseño métrico	Escalada 2:1	2024-10