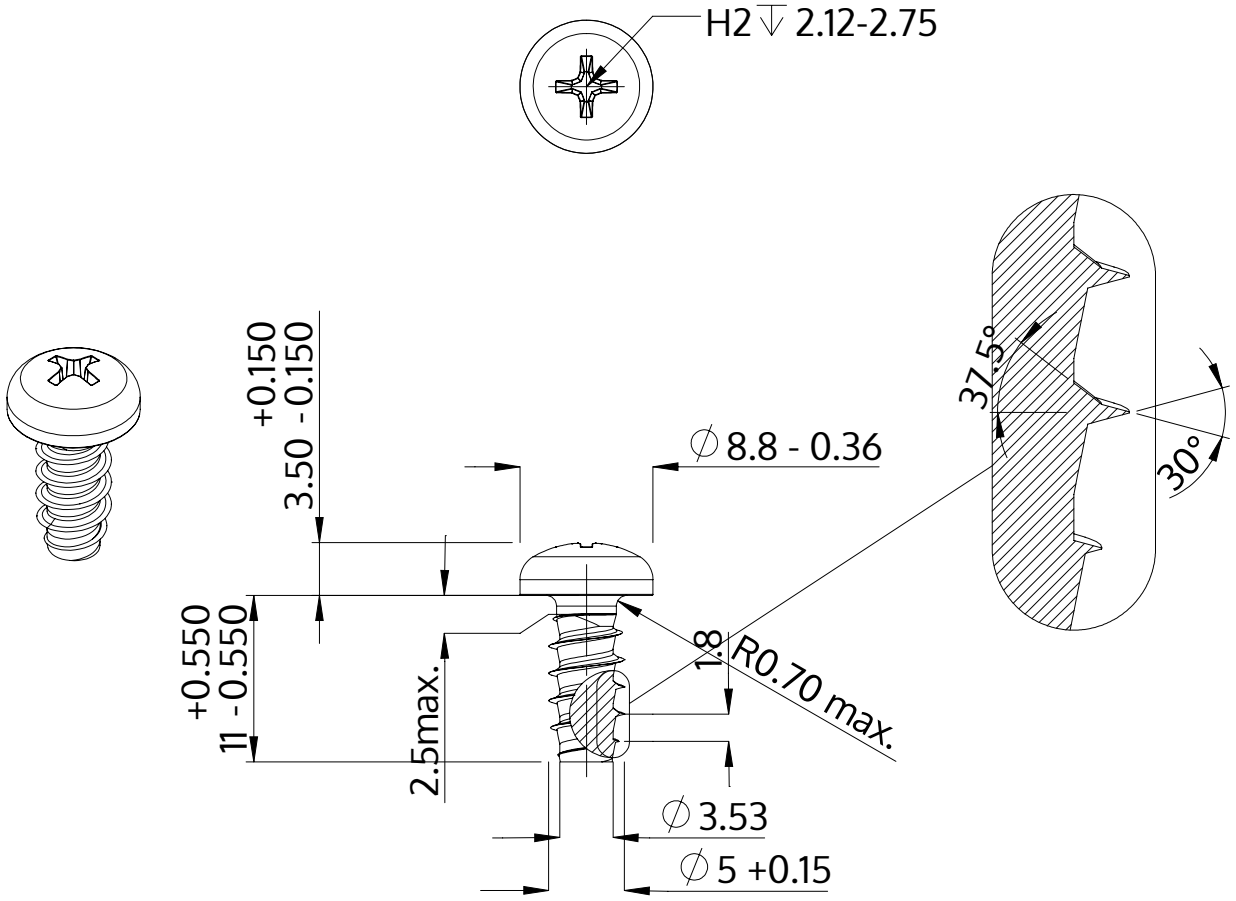

Описание	STP32 5.0x11.0 - H2
Материал	Нержавеющая сталь A4
Поверхность	Светлый отжиг и пассивация
Вес	2.155 kg / 1000 Штука

SCREWERK	**STP320500110C**	
Метрический чертеж A4	Шкала None:1	2024-04