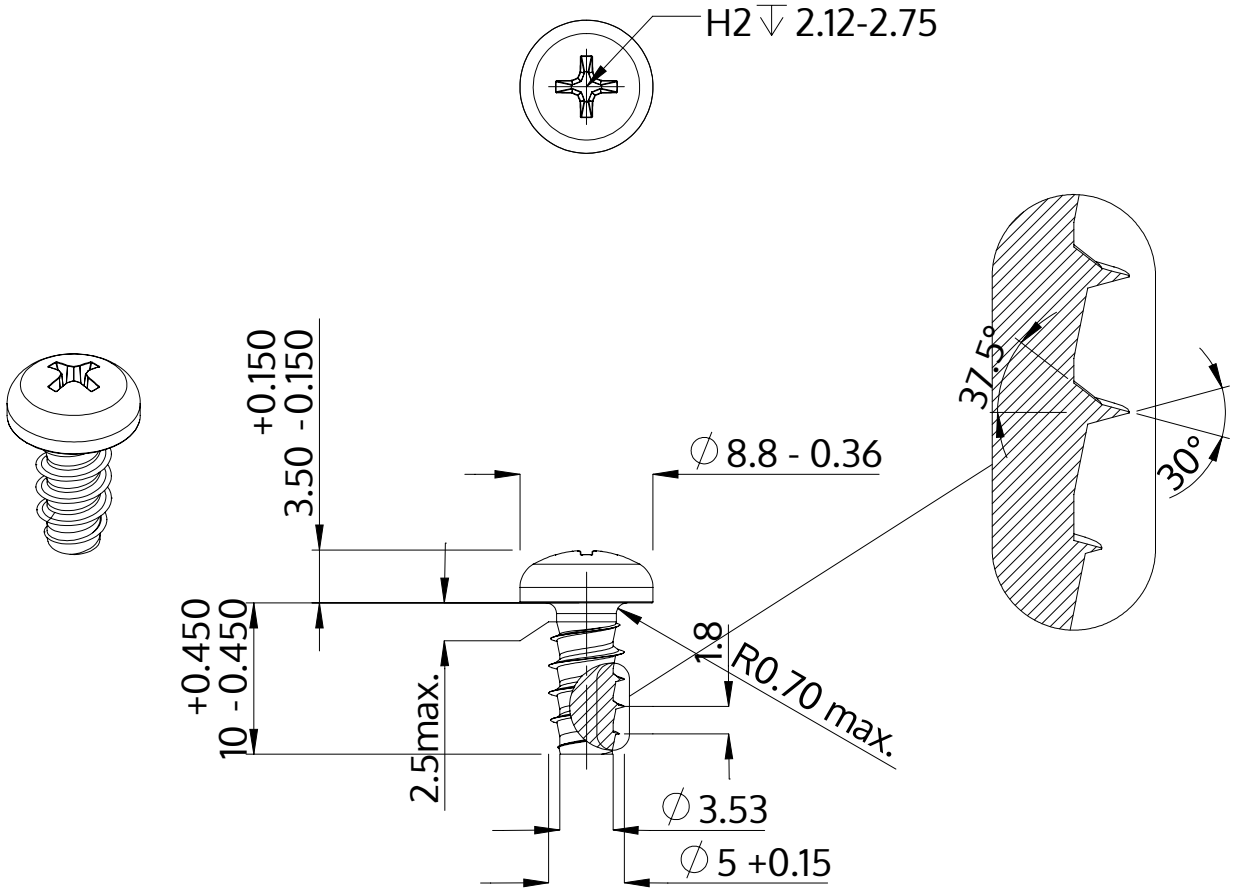

Açıklaması	STP32 5.0x10.0 - H2
Malzeme	Çelik, sertleştirilmiş
Kaplama	galvanizli 5-7 µm, temperliö mavi / şeffaf pasifleştirilmiştir
Ağırlık	2.060 kg / 1000 Adet

SCREWERK	**STP320500100S**	
Metrik çizim A4	Ölçeklendirme 2:1	2024-10