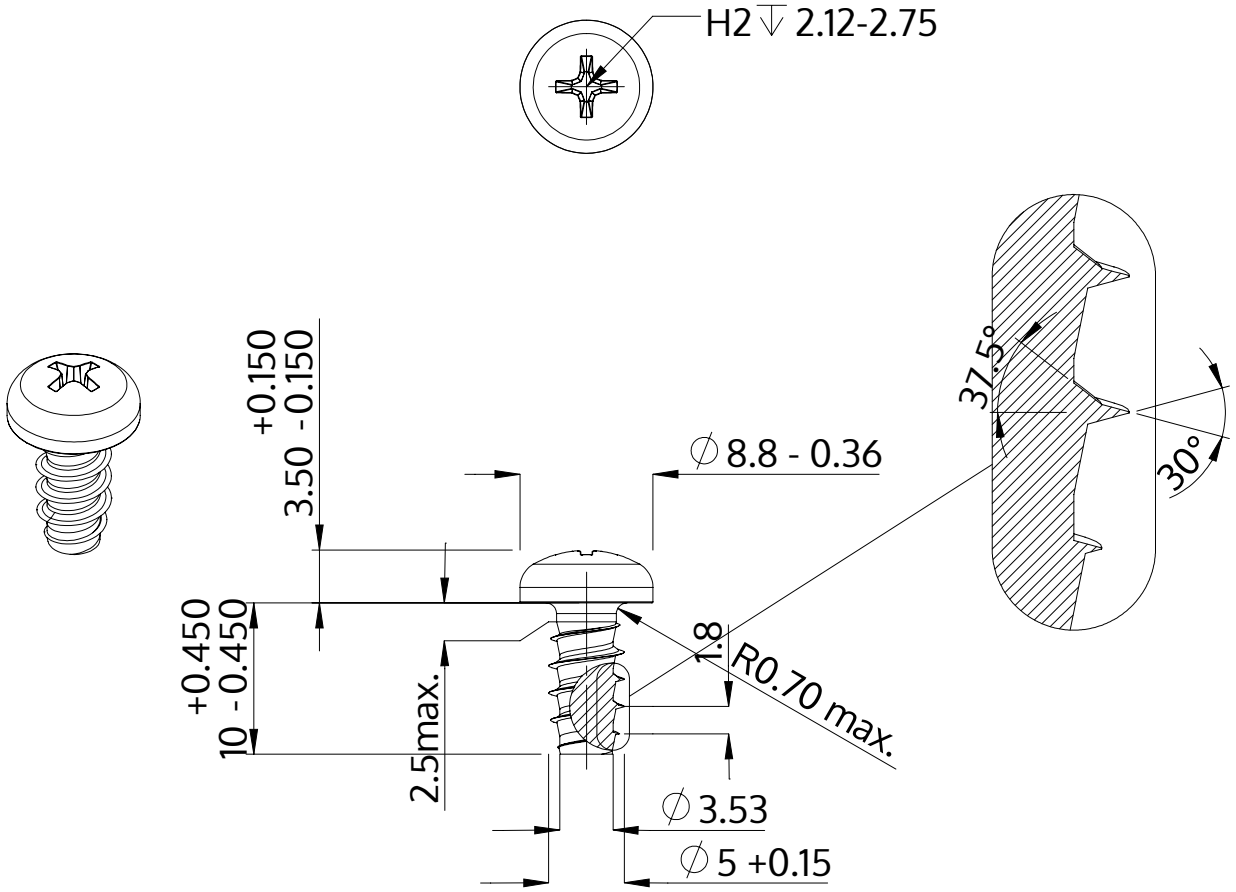

Açıklaması	STP32 5.0x10.0 - H2
Malzeme	Paslanmaz Çelik A2
Kaplama	Parlak, cilalanmış ve pasifleştirilmiştir
Ağırlık	2.060 kg / 1000 Adet

SCREWERK	**STP320500100E**	
Metrik çizim A4	Ölçeklendirme None:1	2024-04