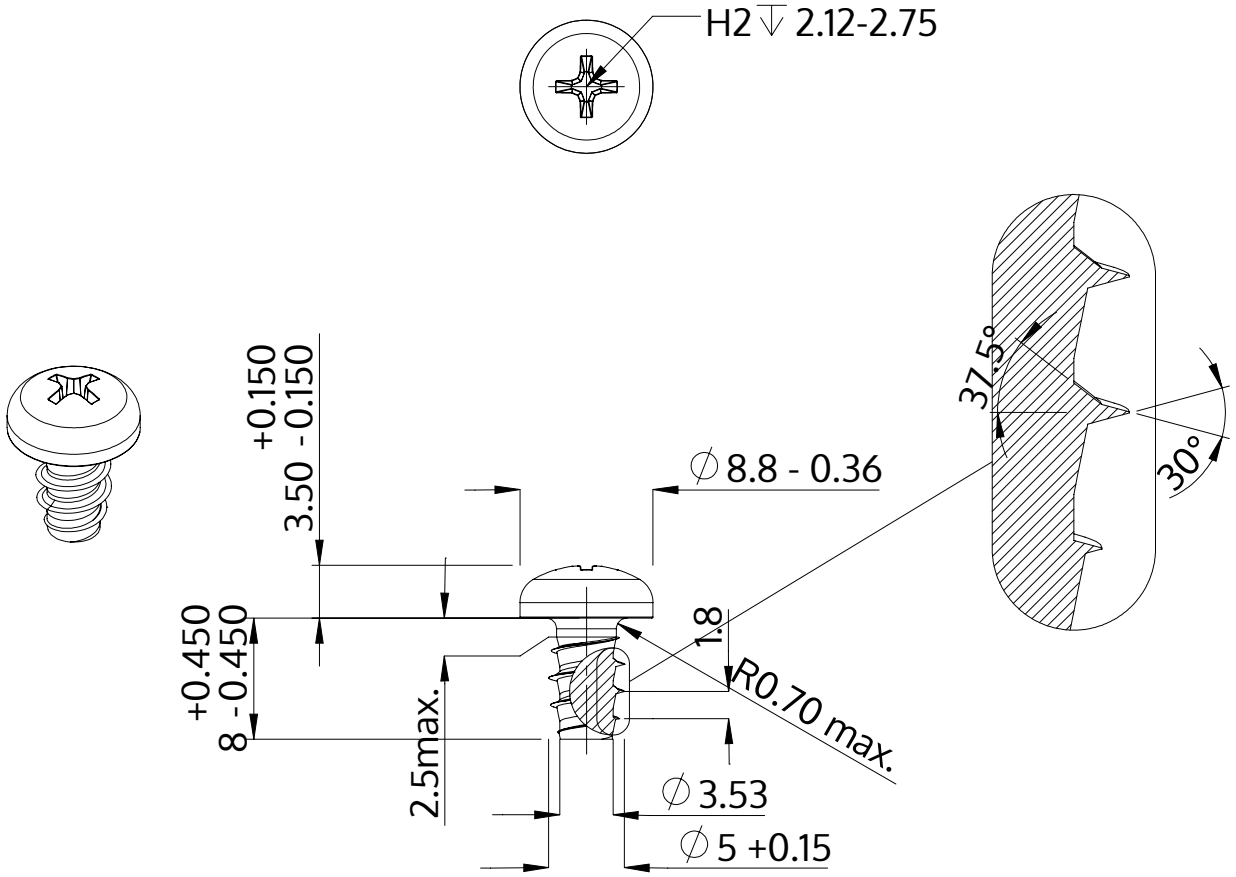

Beskrivning	STP32 5.0x8.0 - H2
Material	rostfritt stål A2
Yta	blank och passiviserad
Vikt	1.871 kg / 1000 styck

SCREWERK	**STP320500080E**	
Metrisk skiss A4	Skala None:1	2024-04