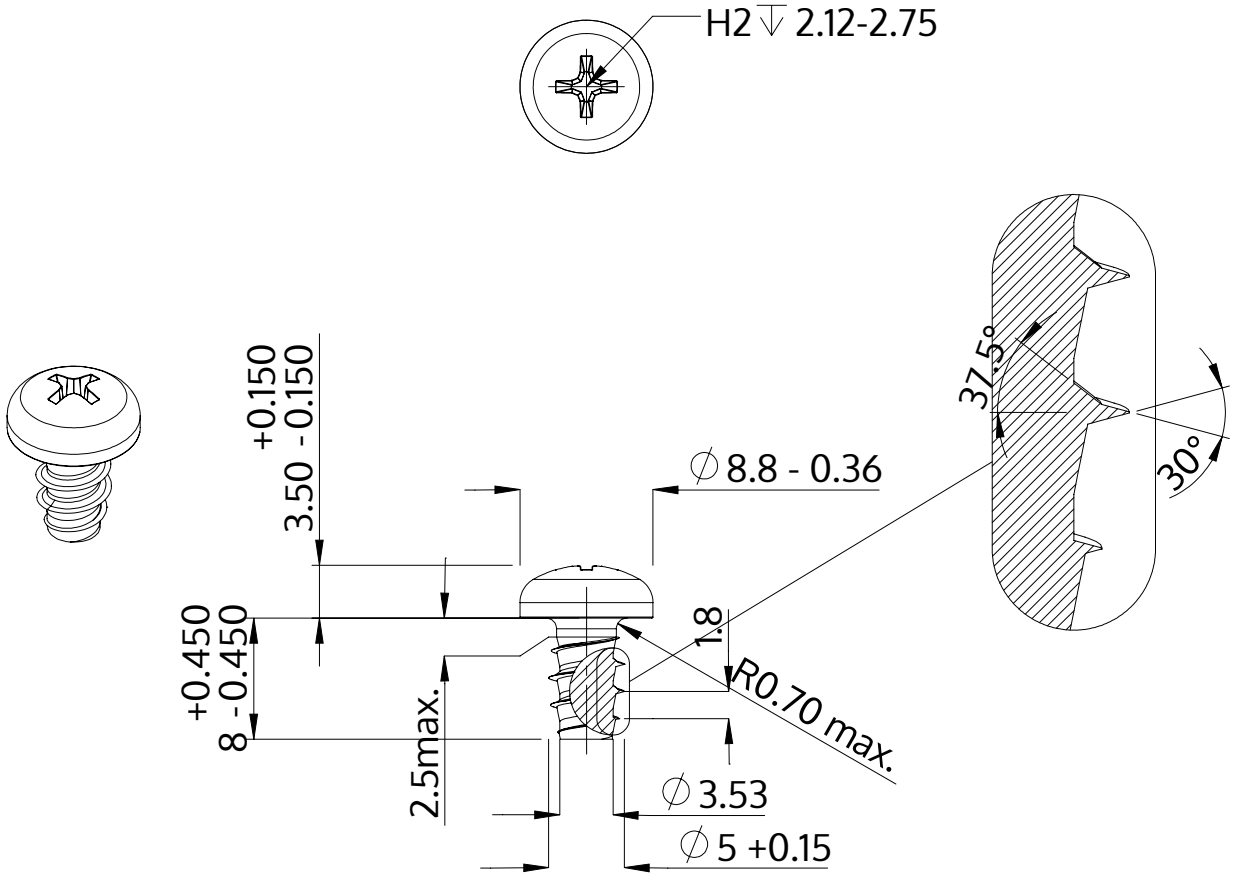

Описание	STP32 5.0x8.0 - H2
Материал	сталь, упрочненная
Поверхность	ZnNi, черная пассивировка+отжиг+масло
Вес	1.871 kg / 1000 Штука

SCREWERK	**STP320500080B**	
Метрический чертеж A4	Шкала 2:1	2024-10