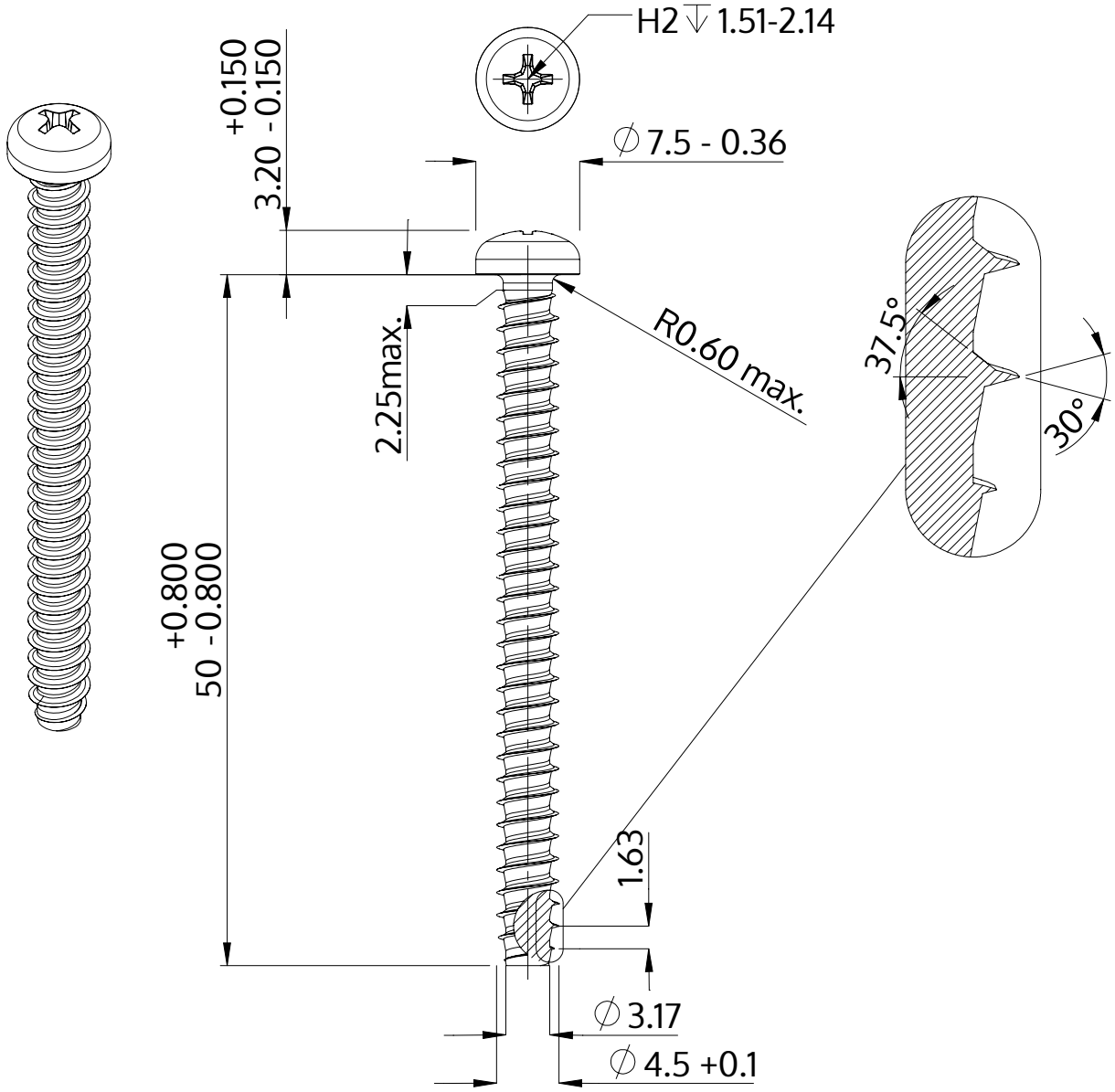

Описание	STP32 4.5x50.0 - H2
Материал	стомана, закалена
Повърхност	Цинково покритие 5-7 µm,топлинна обработка, синьо / прозрачно пасивиране
Тегло	4.602 kg / 1000 Бройка

SCREWERK	**STP320450500S**	
Метричен дизайн A4	Мащаб 2:1	2024-10