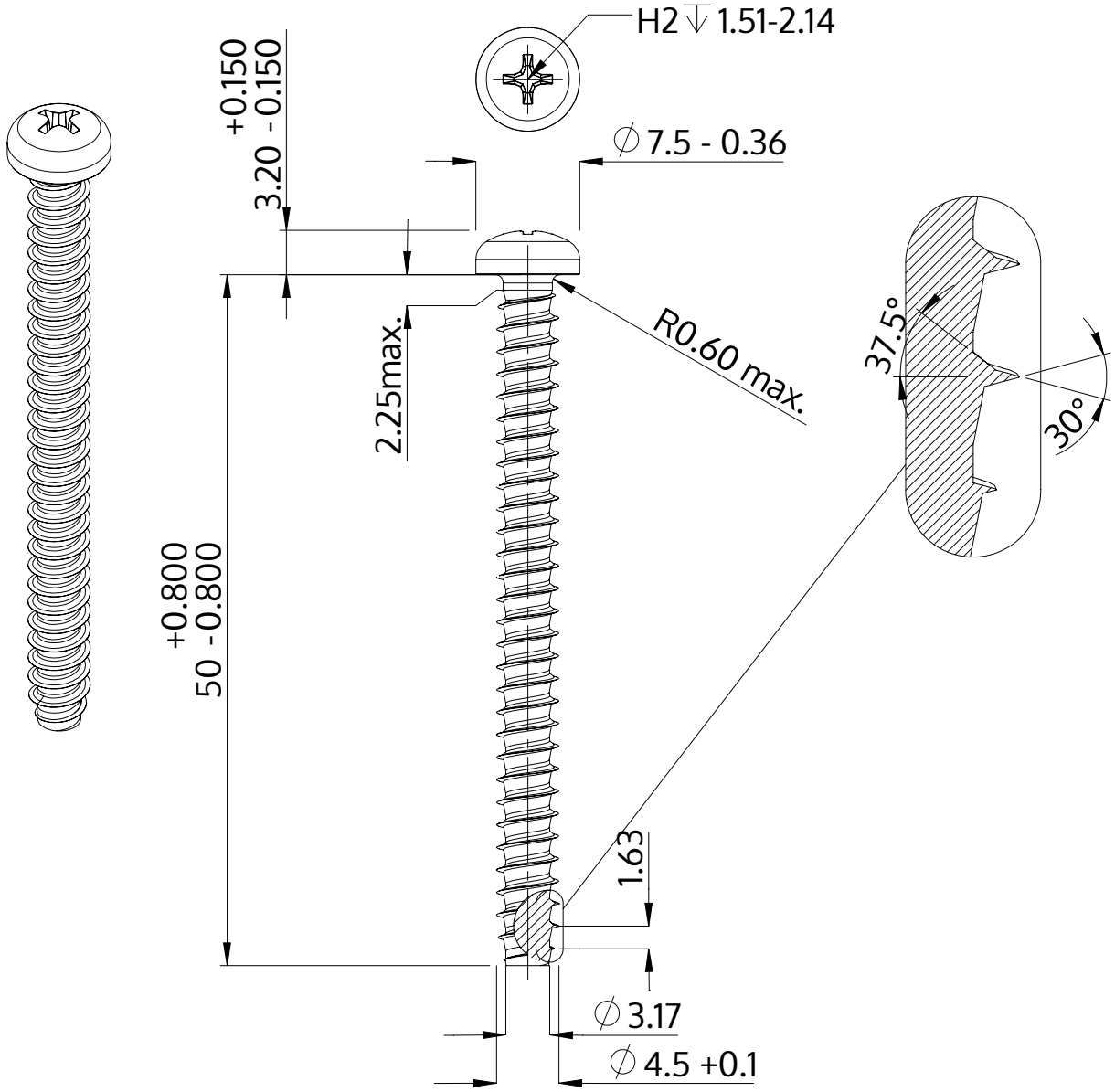

Descripción	STP32 4.5x50.0 - H2
Material	Acero Inoxidable A2
Superficie	Laminado brillante, barnizado y pasivado
Peso	4.602 kg / 1000 Piezas

SCREWERK	**STP320450500E**	
Diseño métrico	Escalada 2:1	2024-10