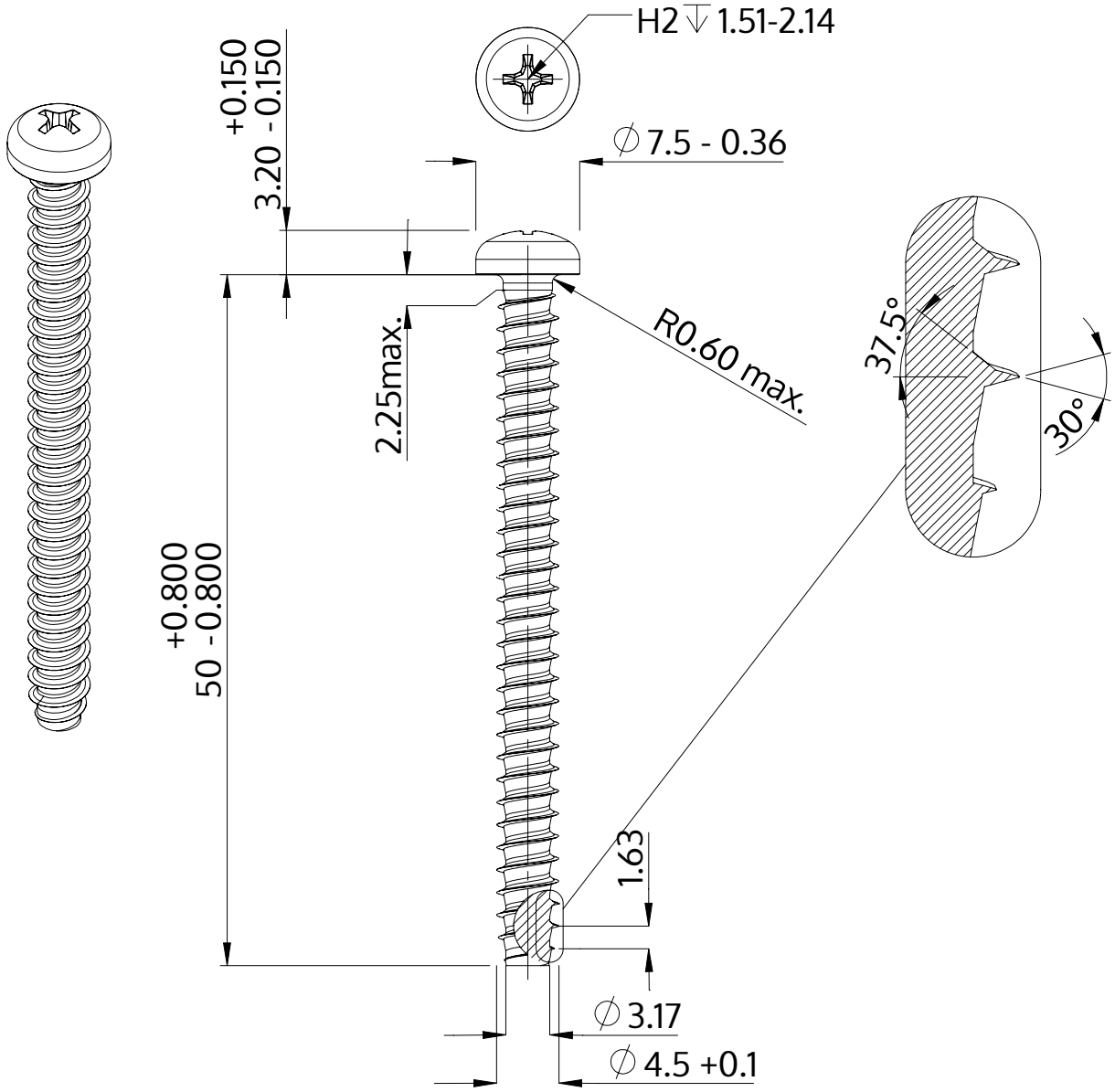

Beskrivelse	STP32 4.5x50.0 - H2
Materiale	Ædelstål A2
Overflade	blank, bejdset og passiveret
Vægt	4.572 kg / 1000 stykke

SCREWERK	**STP320450500E**	
Metrisk tegning A4	Skalering None:1	2024-05