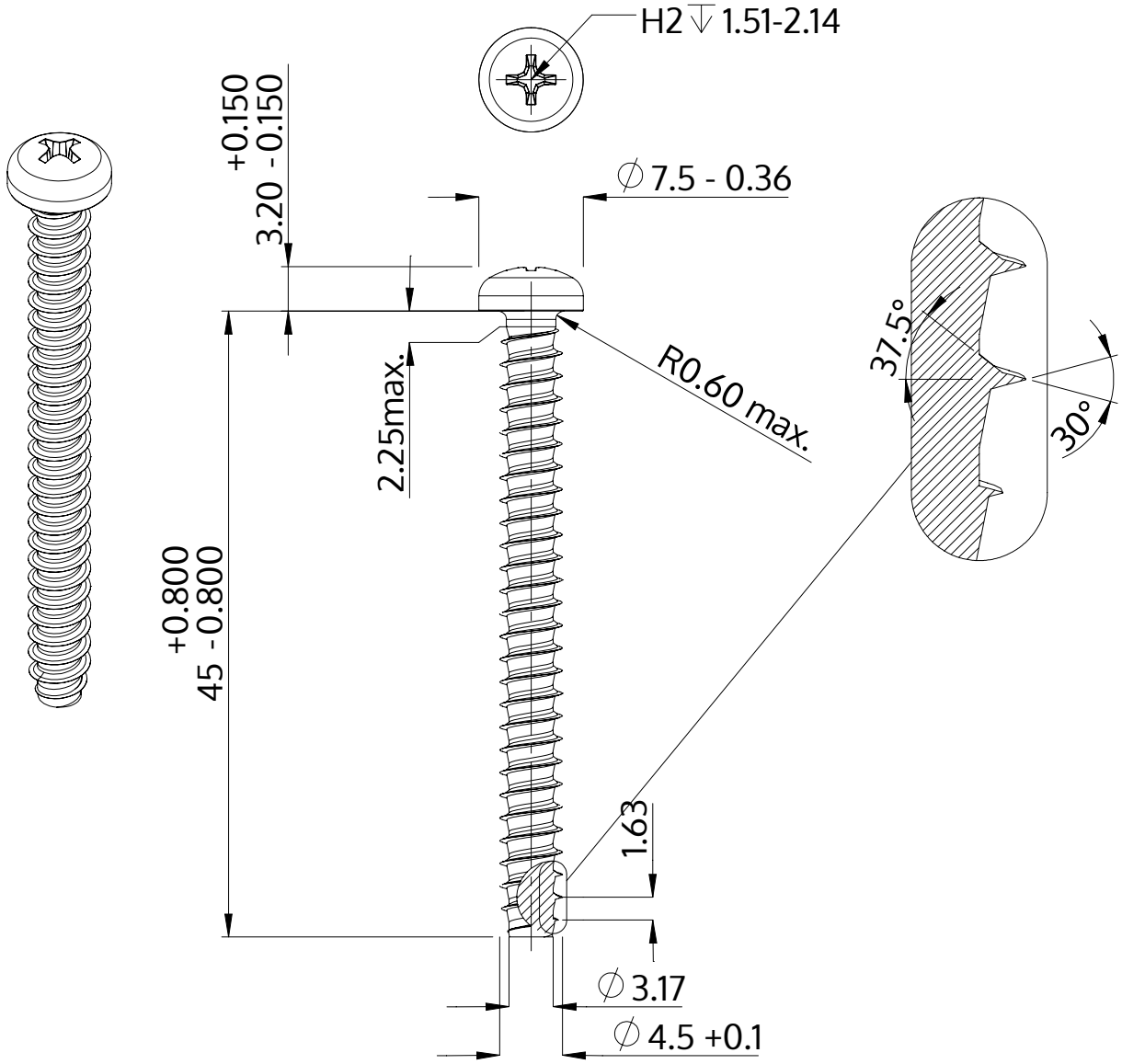

Popis	STP32 4.5x45.0 - H2
Materiál	Nerezová ocel A2
Povrch	holá, mořená a pásová ocel
Hmotnost	4.217 kg / 1000 Kus

SCREWERK	**STP320450450E**	
Metric výkres A4	Měřítko 2:1	2024-10