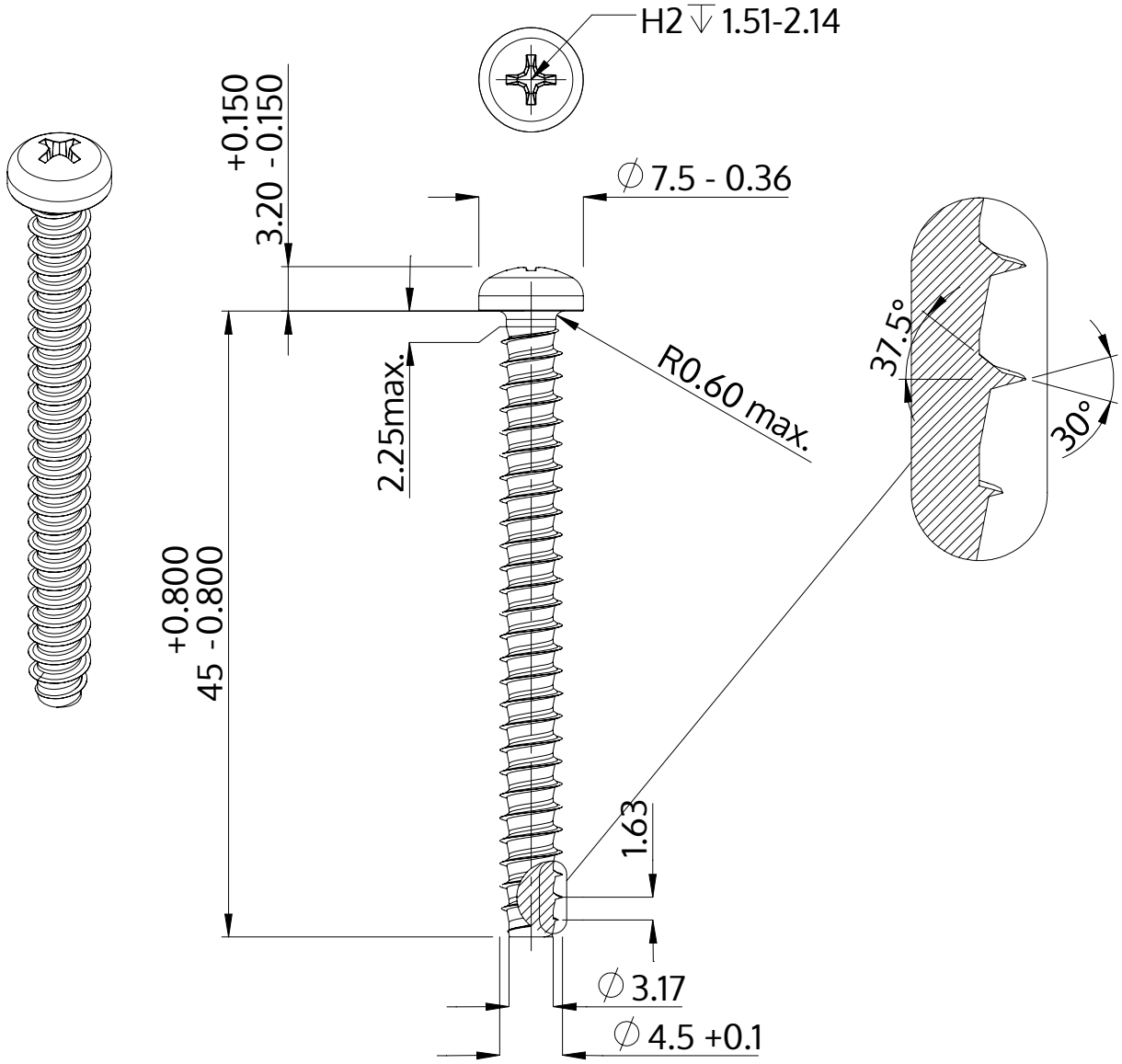

Описание	STP32 4.5x45.0 - H2
Материал	неръждаема стомана A2
Повърхност	гланциран, полиран, пасиваран
Тегло	4.187 kg / 1000 Бройка

SCREWERK	**STP320450450E**	
Метричен дизайн A4	Мащаб None:1	2024-04