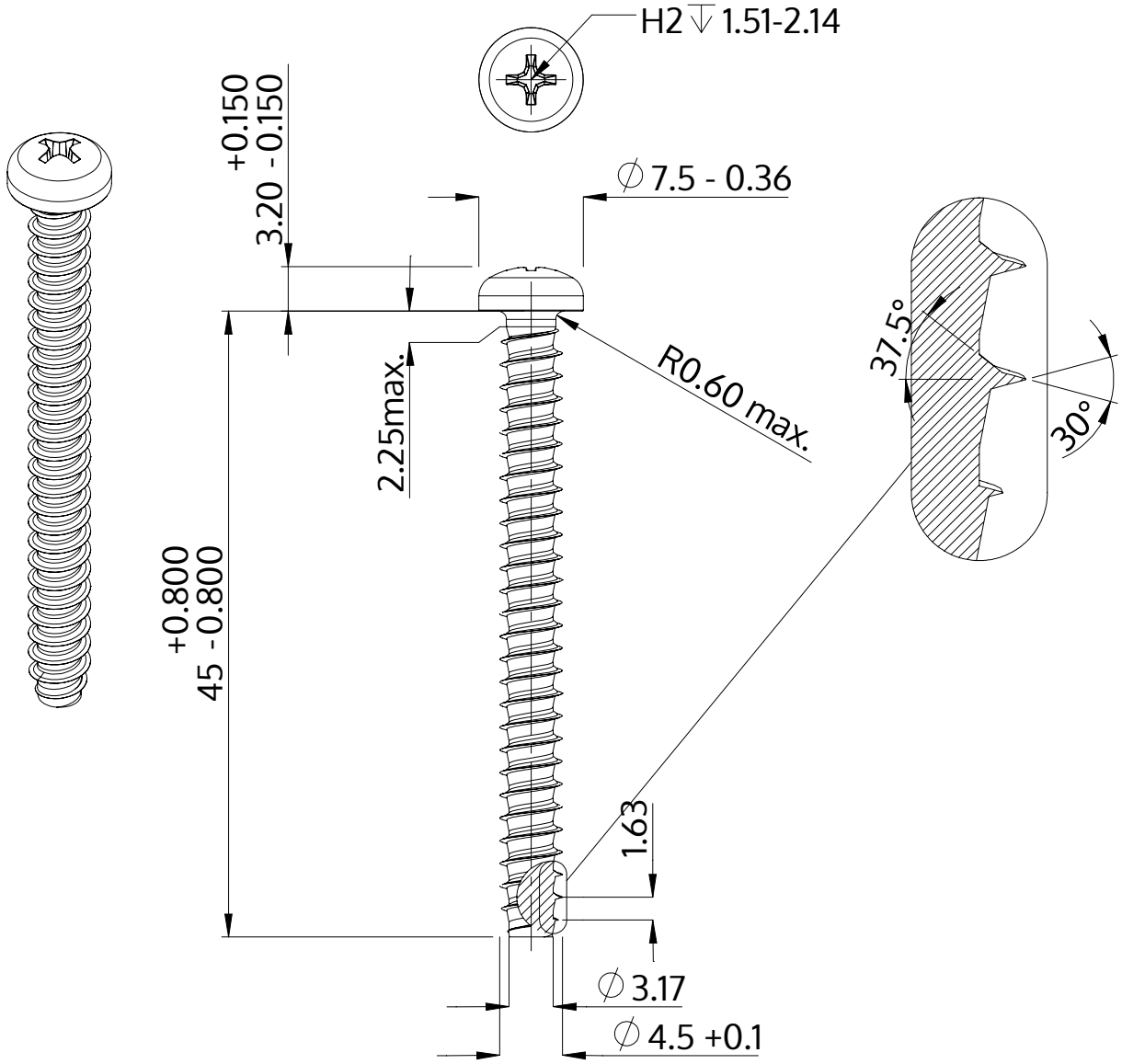

Açıklaması	STP32 4.5x45.0 - H2
Malzeme	Çelik, sertleştirilmiş
Kaplama	ZnNi siyah-pasifleştirilmiştir, temperlenmistir, kaplanmış
Ağırlık	4.187 kg / 1000 Adet

SCREWERK	**STP320450450B**	
Metrik çizim A4	Ölçeklendirme None:1	2024-04