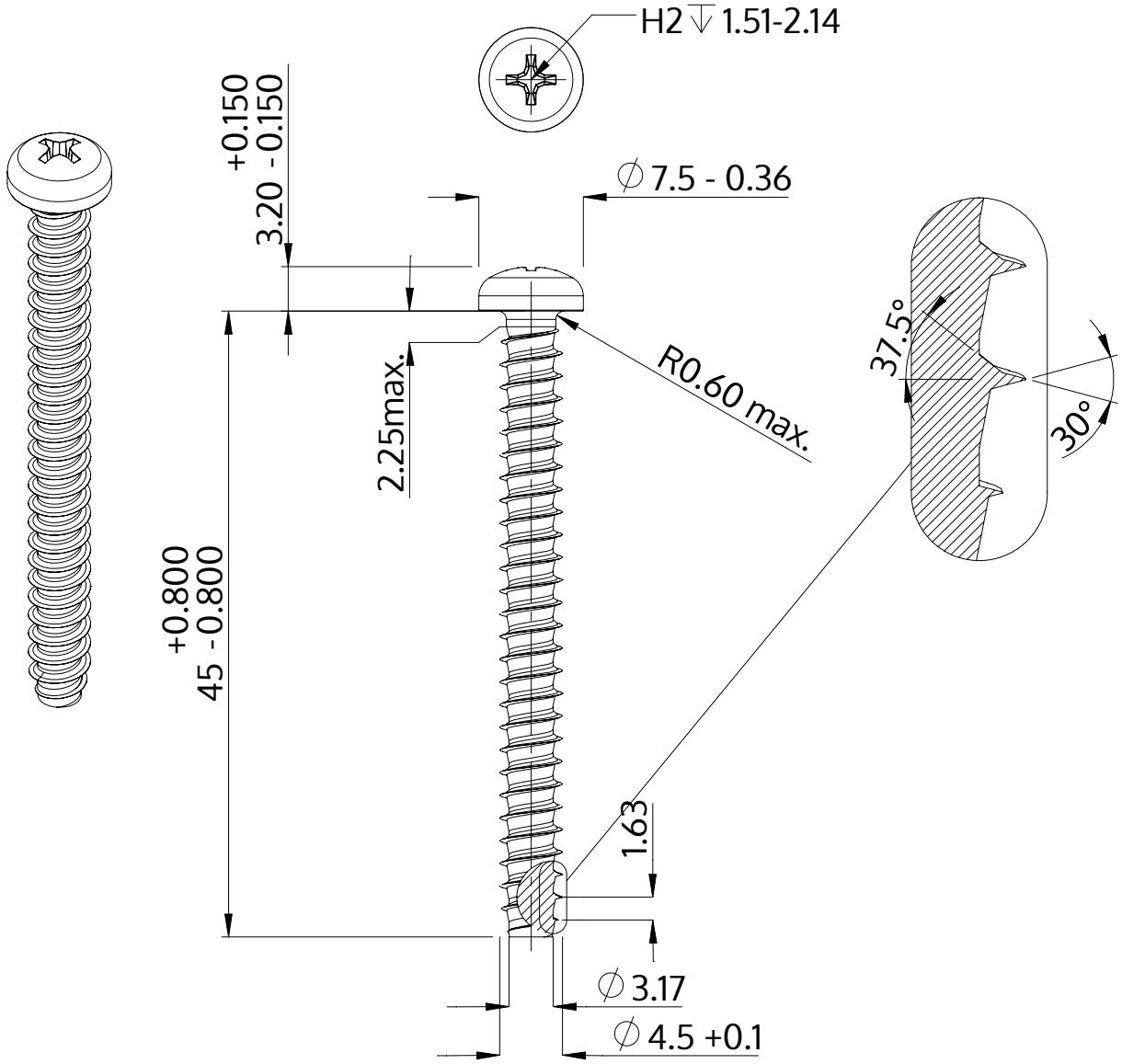

Descrizione	STP32 4.5x45.0 - H2
Materiale	acciaio, temprato
Superficie	Placcato Zinco-Nichel, passivato nero, ricotto, sigillato
Peso	4.217 kg / 1000 pezzi

SCREWERK	**STP320450450B**	
Disegno metrico A4	Scala 2:1	2024-10