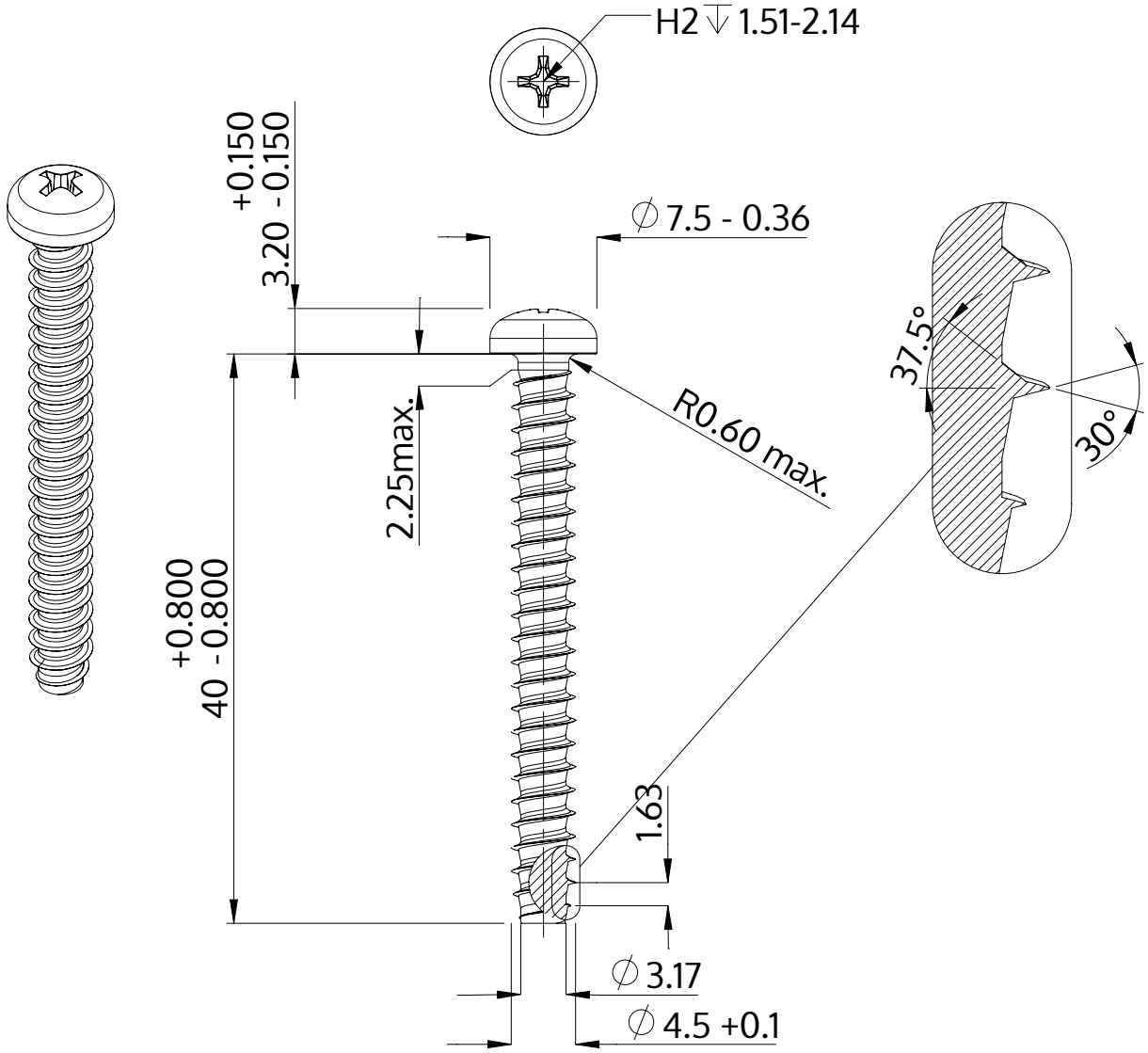

Beschreibung	STP32 4.5x40.0 - H2
Werkstoff	Edelstahl A2
Oberfläche	blank, gebeizt und passiviert
Gewicht	3.832 kg / 1000 Stück

SCREWERK	**STP320450400E**	
Metrische Zeichnung A4	Skalierung 2:1	2024-10