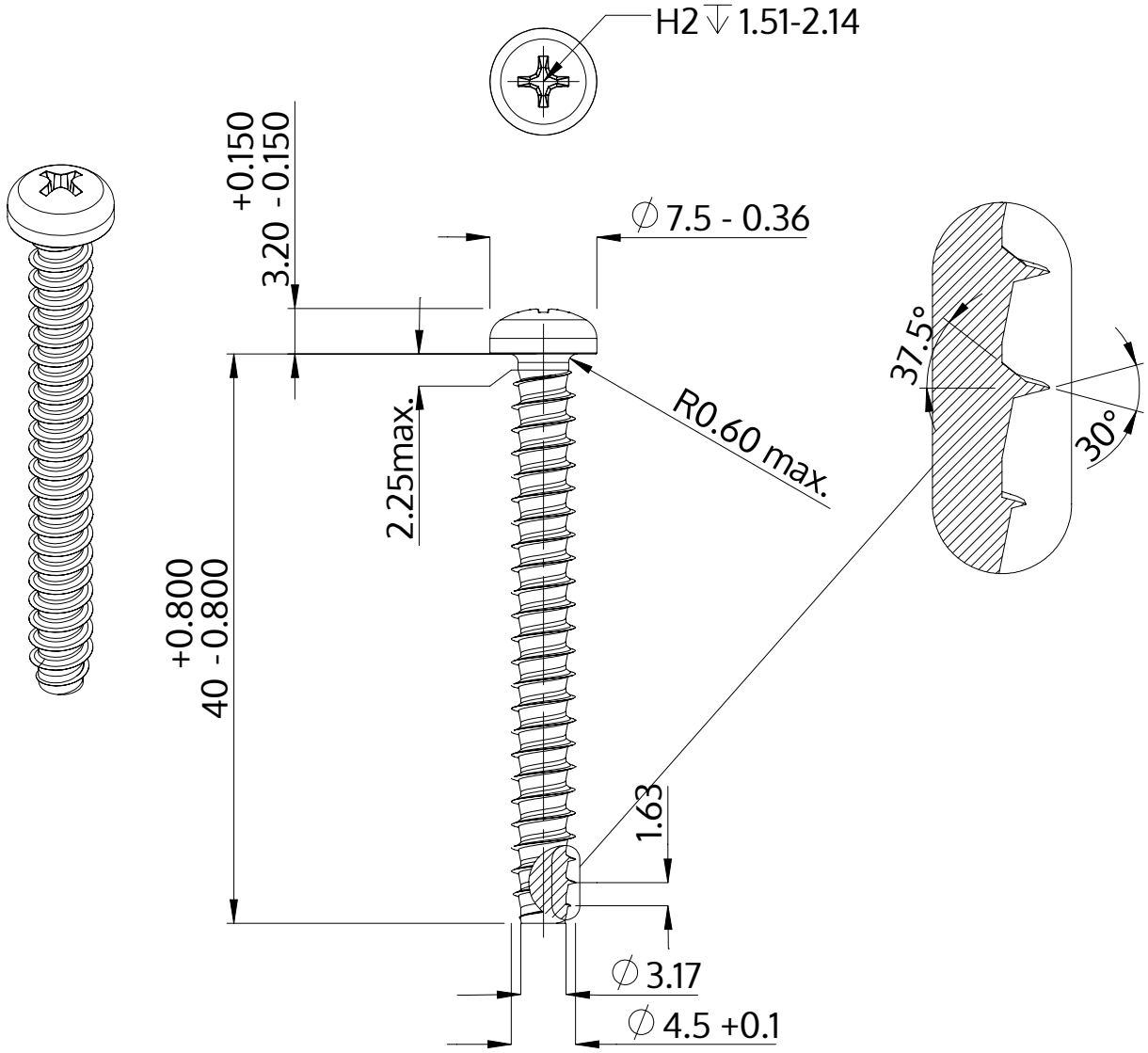

Описание	STP32 4.5x40.0 - H2
Материал	неръждаема стомана A2
Повърхност	гланциран, полиран, пасиваран
Тегло	3.832 kg / 1000 Бройка

SCREWERK	**STP320450400E**	
Метричен дизайн A4	Мащаб 2:1	2024-10