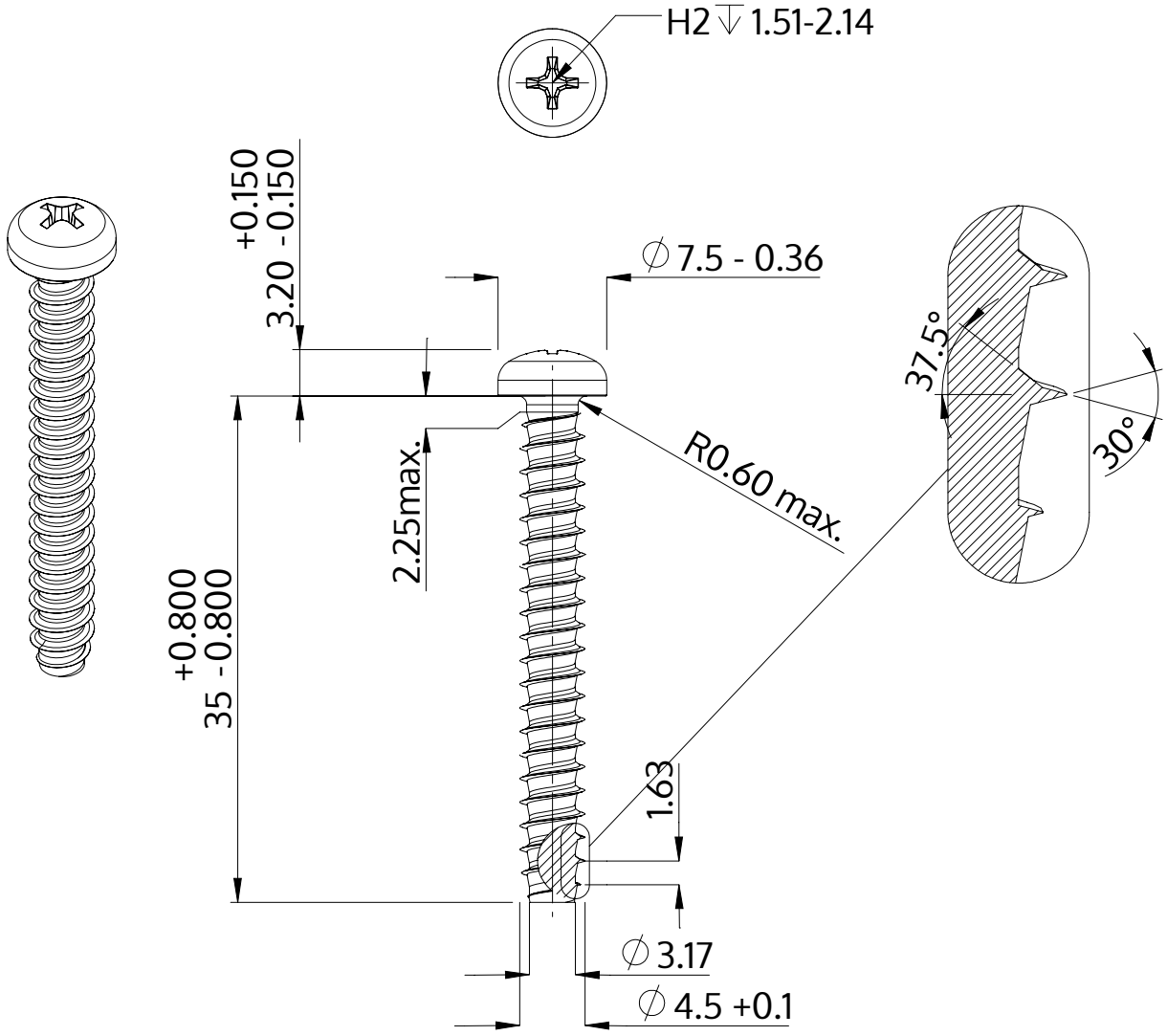

Beschreibung	STP32 4.5x35.0 - H2
Werkstoff	Stahl, vergütet
Oberfläche	ZnNi min. 5µm, schwarz passiviert, getempert, versiegelt
Gewicht	3.418 kg / 1000 Stück

SCREWERK	**STP320450350B**	
Metrische Zeichnung A4	Skalierung None:1	2024-04