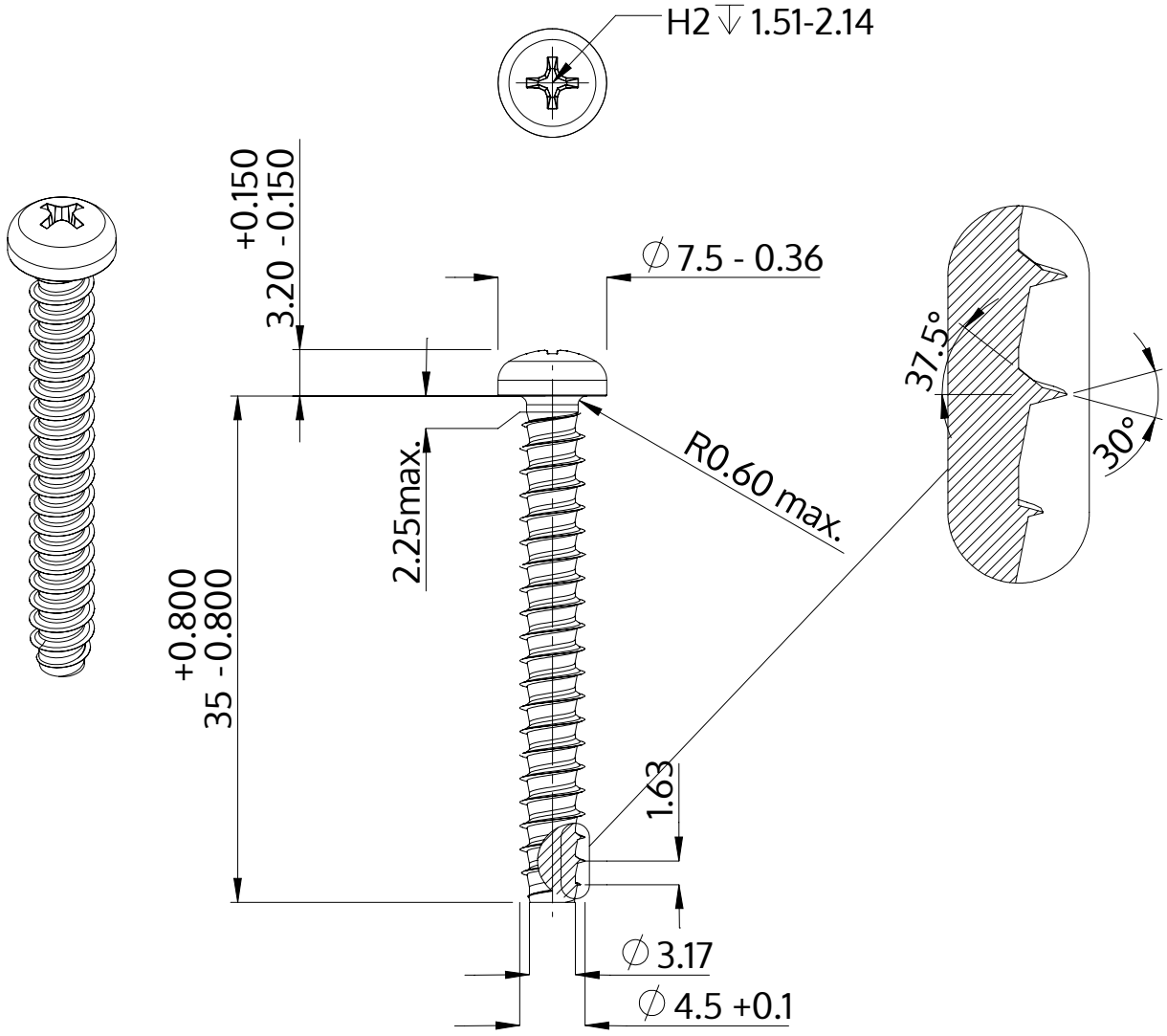

Описание	STP32 4.5x35.0 - H2
Материал	стомана, закалена
Повърхност	цинково и никелово покритие, Черен, пасивиран, темпериран, херметизация
Тегло	3.418 kg / 1000 Бройка

SCREWERK	**STP320450350B**	
Метричен дизайн A4	Мащаб None:1	2024-04