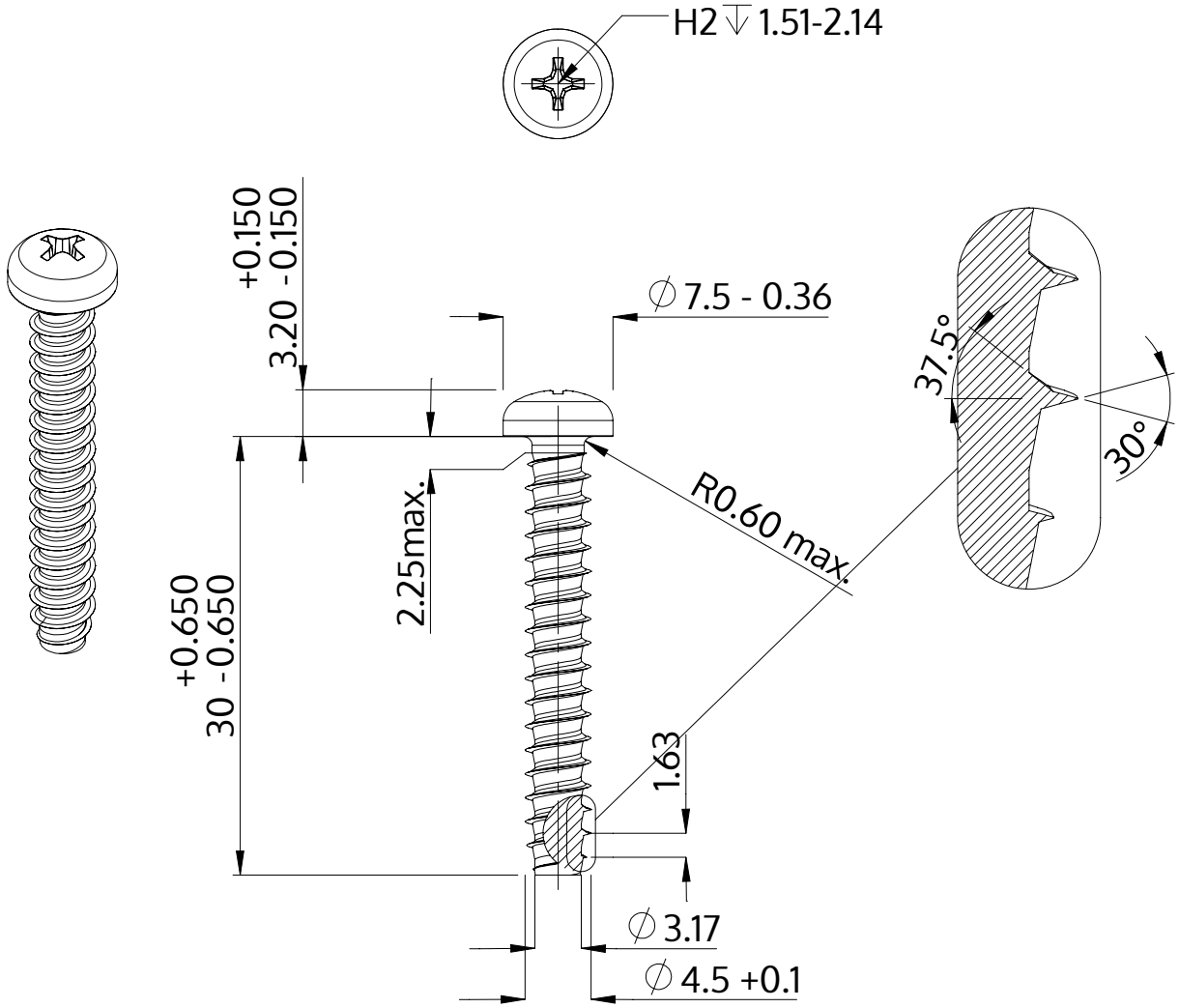

Beskrivning	STP32 4.5x30.0 - H2
Material	stål, härdat
Yta	förzinkad 5-7 µm, härdad, blå/transparent passiviserad
Vikt	3.034 kg / 1000 styck

SCREWERK	**STP320450300S**	
Metrisk skiss A4	Skala 2:1	2024-05